PearlTap System

Installation Manual
Installationsanweisung

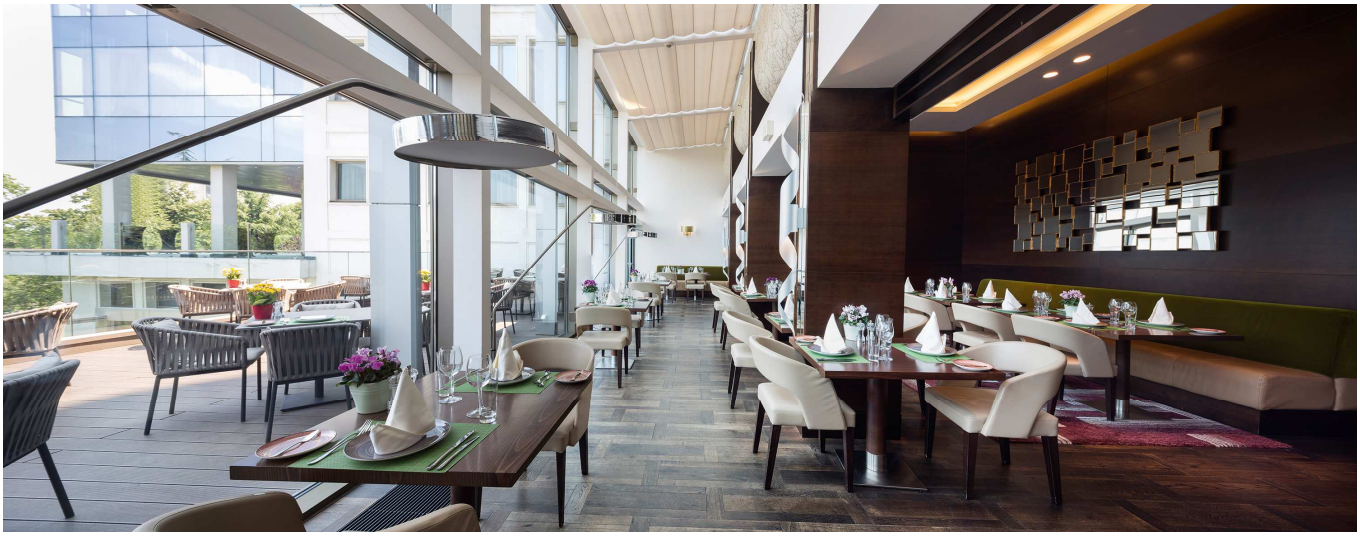

PN 141888340 – 03/2019 Version A

LANGUAGE

Sprache

Language / Sprache		Page
English	Installation manual	3–32
Deutsch	Installationsanweisung	33-71

Content

		Page
	CR PRO UCC H&C	
1.	Introduction and Intent of use	4
2.	General Safety Instructions (To be read carefully)	4
3.	Safety Instructions on CO^2 Gas supply (only relevant for units with sparkling water solution)	5
4.	Safety Instructions on electricity	6
5.	Installation Requirements	6
6.	Overview of main components	10
7.	Display	11
8.	Sanitization & Maintenance Process	14
9.	End of installation	19
10.	Checks of user	19
11.	Taking out of operation	20
12.	Trouble Shooting	20
13.	Sanitizing Logbook	23
	Boiler	24
14.	Safety instructions for hot water	25
15.	Installation	25
16.	Dispensing hot water	26
17.	Functional and fault condition test	
	PearlTap	31
18.	Installation and Assembly Instructions	32

Flow charts, Exploded Views & Wiring schemes and Declaration of Conformity please see below in the German section

Important safety remark

CR PRO UCC H&C

Installation Manual

1. Introduction and Intent of use

The CR PRO was developed exclusively for use with water. The device may only be used with drinking water that complies with country-specific regulations.

Only food-grade CO_2 gas may be used with the table water cooler (bottles marked with E290 CO2 gas).

Cooling and heating (with boiler 4L) of other beverages is strictly prohibited and can seriously damage the appliance.

This appliance is not intended to be used by persons (including children) with limited physical, sensory or mental abilities or for lack of experience and/or knowledge, unless they are supervised or instructed by a person responsible for their safety on how to use the appliance. Children should be supervised to ensure that they do not play with the device. (IEC 60355-1)

This device may be used by children 8 years of age and older and by persons with reduced physical, sensory or mental abilities or lack of experience and knowledge if they have been supervised or instructed in the safe use of the device and understand the resulting hazards. Do not allow children to play with the appliance. Cleaning and user maintenance must not be carried out by children without supervision. (EN 60335-1)

2. General Safety Instructions (To be read carefully)

The device may only be installed by properly trained and authorized personnel. Any installation defects can lead to serious health problems and injuries. Safe use of the unit is only guaranteed if it is used and maintained in accordance with these installation instructions.

In order to avoid hazards and damage, the unit must be in a defect-free condition and under safe operating conditions during operation.

Protective devices (such as safety valves, overload protection units, etc.) must not be removed, modified or taken out of operation under any circumstances (risk of injury or death!).

Communicate any changes that impair safety and functionality,
immediately with your next service operation. If necessary, do not continue to use the table water cooler.

The water supply should be switched off on weekends and longer periods of non-use to avoid unattended flooding.

Only original CORNELIUS spare parts and accessories that have been tested and authorised may be used. Cornelius accepts no liability for damage resulting from the use of non-original spare parts and accessories or from improper handling.

3. Safety Instructions on CO^2 Gas supply (only relevant for units with sparkling water solution)

The device is operated with an external CO_2 gas cylinder. According to IEC 60335-2-75, the following handling criteria must be observed.
Always place the carbon dioxide cylinder (CO_2) upright next to the device and secure it against falling over.

Do not throw the CO_2 gas bottle

Store the cylinder in a dry, cool and well-ventilated place and protect it from heat. Always keep a minimum distance of 0.5 m from heaters (danger of explosion). The CO_2 cylinders are equipped with a safety valve that automatically releases excessive gas pressure.

Complies with all country-specific regulations and safety instructions (e.g. calculation of the maximum permissible gas concentration, etc.).

Do not loosen or disassemble any components while the system is under pressure. When connecting a new CO_2 cylinder, open the valve on the cylinder for 1-2 seconds to ensure that no liquid enters the regulator.

Consider your responsibility as a service technician when assessing the hazard potential and health risks from CO_2 leakage.

Leaking carbon dioxide (CO_2) is heavier than air and can lead to suffocation death if the concentration in enclosed spaces rises above 3 vol%.

4. Safety Instructions on electricity

An electric shock can be fatal or lead to serious injuries! Any unauthorized modification is strictly prohibited. Always make sure that the appliance is not connected to the 230V mains plug before starting any work on or near the appliance that requires water (cleaning, etc.).

The device is equipped with a molded grounding plug which must be connected to a socket with a corresponding earth contact (IEC 60335-1). Make sure that the connection is easily accessible so that a quick disconnection from the main power supply is possible, if necessary.

5. Installation Requirements

Always check initially any national regulations for installation sites and electrical connections and make sure installation complies with those regulations.
The noise level of the unit is below 70dBA (EN 60335-2-75).

General information

Dispense performance: approx. 120 l/h

Continuous cooling performance Δ6°C (14 auf 8°C): 53 l/h
Cooling performance peak: 140 l/2h
Ice bank weight: 2,5 kg

Continuous cooling performance at 0°C evaporation: 512 kcal
Compressor: 7,57 ccm

Type of control: electric thermostat

Cooling Coil:

- Material: stainless steel
- Amount: 1
- Length: 8 m
- Inner diameter: 7 mm

Weight: 34 kg (Shipping weight 36 kg)

Cooling performance and output capacities at 24°C ambient temperature, Water inlet temperature of 14°C and beverage outlet temperature of 8°C.

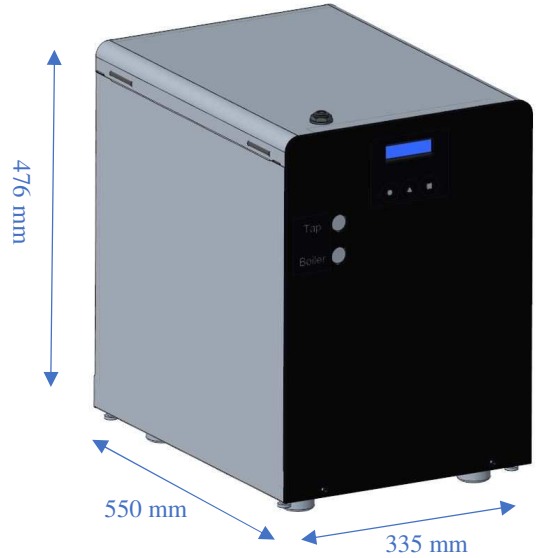

Ventilation and temperatures

Heat generated: approx. 750 watts/hr.

Minimum airflow required: approx. ~165 m3/hr.

Ambient temperature required: 32°C max

Distance of the ventilation grids (to e.g. walls): min 6 cm.

Inadequate ventilation of the unit will result in overheating and damage. Make sure that no air inlet or exhaust openings are covered or blocked.

Water Connection (please refer to connection Map)

Water connection size: G3/8”

Min. water pressure: 0,2MPa (2bar) flow pressure!

Max. inlet water pressure: 1 MPa (10 bars).

The Electronic Aqua Stop prevents the water supply in case of leakage.

Electrical Connection

AC 230V (+/-10% @ 50Hz), 16 Amp max.
The maximum power consumption of the unit is approx. 400 watts and 1,9 A (EN 60335-2-24).
Please make sure that you always have access to the mains power plug (EN 60335–1).

Installation

1. install the device in a stable position, taking into account the air supply and the specifications for heat generation, as described in the above section "Ventilation and Temperatures" are indicated.
Fill the water tank of the unit with water (fill level monitoring on the back or direct filling after opening the device).
3. connect the drinking water pipes.
4. connect the table water cooler to the 230 Volt main power source.
5. open the water supply

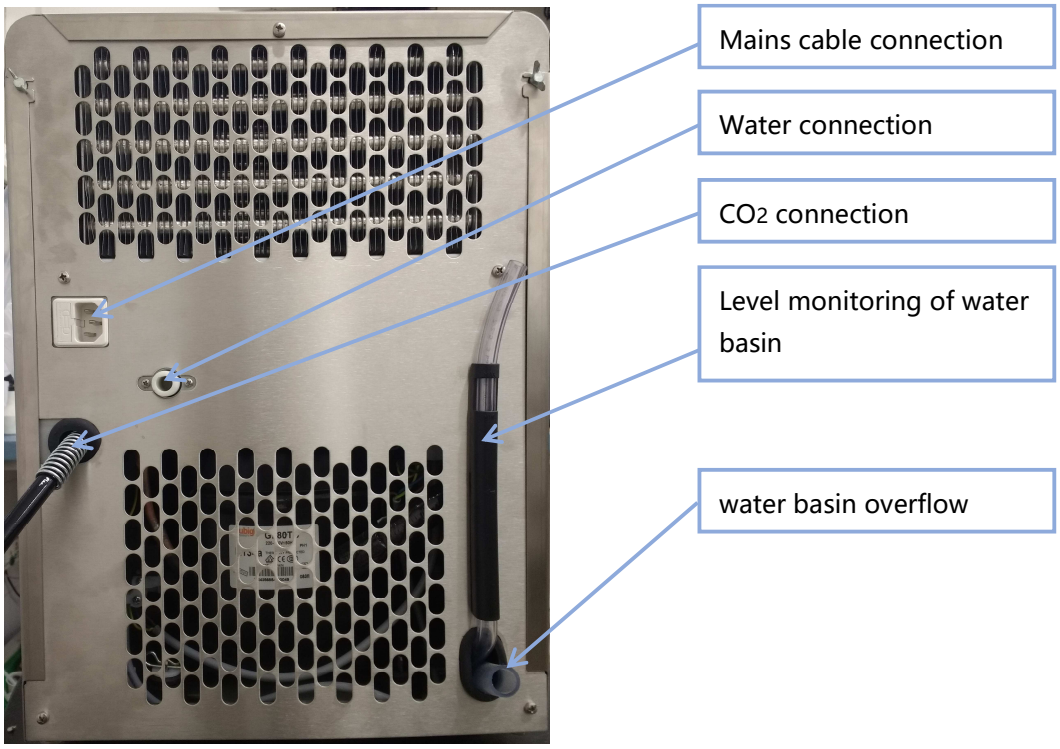

In any case the unit must be cleaned and sanitized upon installation!
Do not pull the overflow tube!

At 20°C ambient temperature, it takes 2 hours to operate the unit.

The unit is not suitable for installation on places where a jet of water could be used. The maximum inclination of 0° must not exceeded for safe operation. (IEC 60335-2-75)

Water Temperature

The dispenser is set as standard on the lowest temperature.
If you need to adjust the temperature, follow the steps below.

1. pull out the power supply cable.
2. unscrew the 2 knurled screws at the bottom left of the unit (Picture 1).
3. loosen the screw at the back left of the device (Picture 2).
4. open the left side panel.
5 Turn the pin on the ice bank temperature controller (Picture 3).

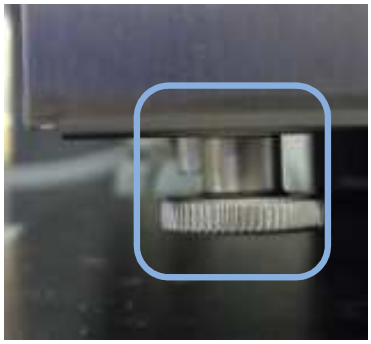

Picture 1

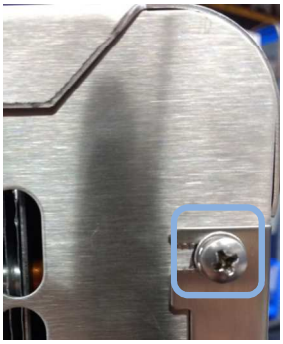

Picture 2

Picture 3

It is recommended that you start with a very cold setting and then, depending on the Customer desire to get warmer.
After the unit has been put into operation, it must be protected from frost! Frozen Water would destroy the device. New temperature settings are not immediately noticeable. Give the unit some reaction time.

CO2 Pressure

Set pressure between 3.5 and 4.5 bars.

A check-gauge can be connected to a T-piece behind the pressure regulator of the low pressure CO_2 pressure must not fall below 3,5bar to avoid the carbonator bowl to be filled with water without the use of the carbonator pump. This will negatively effects the carbonation level of the water.

As a general rule the water pressure should always be min. approx. 1 bar lower than the CO_2 gas pressure. The serial assembled water pressure regulator is pre adjusted of approx. 2,2bar.

6. Overview of main components

CR PRO UCC H&C ELECTRIC (221000802)

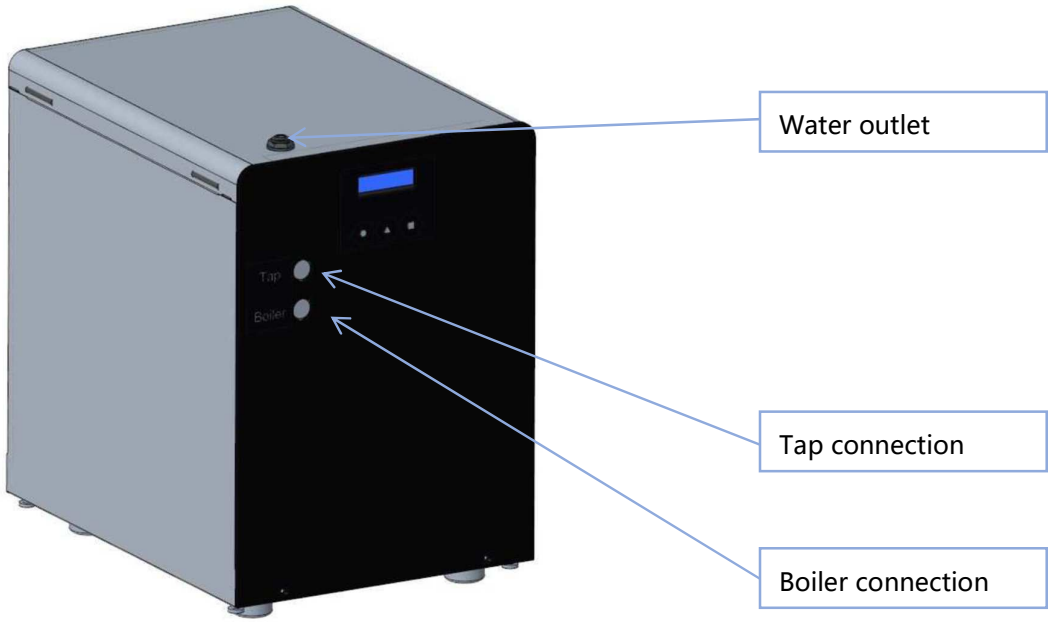

7. Display ● (1) ▲ (2) ■ (3)

Display set up

Set up Menu: activation code 131313 (Symbol number see above)

Activate the set up menu by pressing the service button on the back of the power board for 4 seconds.

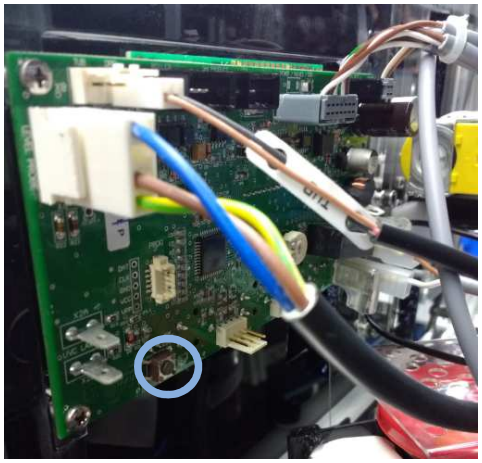

Message in Dispay	Push button to operate	Remarks
Enter Code:	Enter activation code (Button 13 13 13)	
Language? English (6 available)	Button 2 = Select language Button 1 = Set language	
Unit type Still, Soda	Button 1 = Still Select type of Button 2 = Sparkling unit	Required parameters are missing or incorrect.

i

If the wrong activation code is entered, the menu is exited. To exit the menu wait 30 seconds without doing anything, or press the operating button on the Back. If you enter an incorrect activation code, switch to the default mode.

Message in Display	Push button to operate	Remarks
Enter Code:	Enter activation	
Language? English ...(6 available)	Button 2 = Select language	Button 1 = Set language
Unit type Still/Soda	Button 1 = Still Button 3 = Gas	Select type of unit
UVC Message YES/NO	Button 3 = NO	UV lamp not available as an option
Filter Message YES/NO	Button 1 = YES Button 3 = NO	Set the filter lifetime message. It is recommended to have the Filtermessage set to "Yes"
Filt. endurance Enter - 200L +	Button 1 = Enter Button 2 = - Button 3 = +	Set filter lifetime in liters. Recommended setting = 5.000 liters (Min.value = 200L / Max.value = 20.000L)
Filt. endurance M Enter - 24 +	Button 1 = Enter Button 2 = - Button 3 = +	Set filter lifetime in months. Recommended setting = 6 months (Min.value = 1 month / Max.value = 24 months)
Stillwaterboost YES/NO	Button 1 = YES Button 3 = NO	Activates the pump for foster water flow. Recommended for low incoming water pressure.
Dispense Timeout YES/NO	Button 1 = YES Button 3 = NO	Safety shutdown to Enable / Disable a maximum dispensing time of 135 seconds
Test Mode YES/NO	Button 1 = YES Button 3 = NO	1 hour test mode (only for communication with a test stand). All functions keep maintained
Flushing Off/on	Button 1 = YES Button 3 = NO	Enable / Disable the purge function after soda water dispense. Still water flushes out remaining soda water to prevent dripping.
Flushing Short/long	Button 1 = short Button 3 = long	Short still water purge for Tabletop water dispenser. Long still water purge for water coolers
Boiler Type	Button 2 = - Button 3 = +	Setting 0 = no Boiler Setting 1 = 4L Boiler Setting 2 = 1,4L Boiler

Enter Code:	Enter activation Code:	Remarks
Reset Sparkling water Erase?	Button 1 = Hold Button 3 = Set	Button 2 = next. Dispensed sparkling water consumption reset
Reset Still water Erase?	Button 1 = Hold Button 3 = Set	Button 2 = next. Dispensed still water consumption reset
Reset Hot lwater Erase?	Button 1 = Hold Button 3 = Set	Button 2 = next. Dispensed hot water consumption reset
Reset CO2 Erase ?	Button 1 = Hold Button 3 = Set	Button 2 = Used CO2 gas reset
Reset Filterbl. Counter Erase?	Button 1 = Hold Button 3 = Set	Button 2 = next. Resets the counter for the detected filter blockages to zero
Reset UVC fail Counter Erase?	Button 1 = Hold Button 3 = Set	Button 2 = next. Resets the counter for the detected UVC failures to zero
Reset of power Counter Erase?	Button 1 = Hold Button 3 = Set	Button 2 = next. Resets the counter for the detected power failures to zero
Reset out of wat Counter Erase ?	Button 1 = Hold Button 3 = Set	Resets the counter for the detected "out of water" situations to zero
Reset all Counter Erase ?	Button 1 = Hold Button 3 = Set	Resets the counter for all situations to zero

Statistics Menu activation : activation code 321123

Enter Code:	Enter activation Code:	Remarks
Op. Time Unit x h	Button 2 = next	Indicates the period the unit has been connected to mains.
Liter Unit x L	Button 2 = next	Indicates water consumption from the unit since the last reset
Total Liters Soda wat. X L	Button 2 = next	Indicates sparkling water consumption from the unit since the last reset
Total Liters Still wat. X L	Button 2 = next	Indicates still water consumption from the unit since the last reset
Total Liters Hot wat. X L	Button 2 = next	Indicates hot water consumption from the unit since the last reset
CO2 consumption x g	Button 2 = next	Indicates CO2 consumption since the last reset (approx. value only)
Remaining Filter Life xxx days	Button 2 = next	Indicates the remaining lifetime of the water filter in days (max. 24 months
Remaining Filters Life xxx liters	Button 2 = next	Indicates the remaining lifetime of the water filters (max. 20.000)

Filter blockages x	Button 2 = next	Indicates filter required replacement message frequency since the last reset.
Power failures x	Button 2 = next	Indicates power failure frequency since the last reset
Out of water x	Button 2 = next	Indicates water pressure failure frequency (carbonator pump has a time-out function- When the pump is not able to refill the carbonator bowl within 10 minutes, push buttons will be blocked against usage (Power reset required)

8. Sanitization & Maintenance Process

The device may only be disinfected by a trained and authorized person!
Drinking water is a very sensitive food. Only by proper installation & disinfection disinfection a hygienically safe operation can be guaranteed!

For commercial use, all components that come into contact with the food must be (water) must be disinfected and cleaned regularly. The required service frequency can change from country to country. For support, please contact your local service technician.

Cornelius recommends a maximum cleaning interval of 6 months. Depending on country-specific and customer requirements, a shorter interval of e.g. 3 months can be used. may be necessary.

All cleaning intervals must be specified in the form attached to these installation instructions and the documents must be kept with the device.

Install a clear and understandable label so that users can see the information when they remove water does not take any risks. Cleaning agents / disinfectants can lead to serious health problems. Please take appropriate measures and handle the funds properly.
Safety glasses are strongly recommended when handling cleaning agents.

Cleaning the hot water unit.

WARNING! Danger from electric current!

Disconnect the mains plug from the socket before cleaning.
Wipe the hot water unit damp, but never wet.
Interval: regularly, wipe the surfaces of the hot water unit with a damp cloth as required.

Disinfect your hands before working on the system with a suitable disinfectant or alcohol solution.

Make sure that all pipes that come into contact with the product are filled with disinfectant so that the process is completely efficient, from the Main water line to the discharge nozzles.

Recommended cleaning / sanitizing agents:

- Acidic and alkaline tablets from Fa. Bevi-Clean (in combination with Bevi-clean injector)
- Hydro Peroxide in max. 3% solution (only in combination with the use of a cleaning tank)
- Chlorine Dioxide from Biostream (only in combination with the use of a cleaning tank)
- Desanacid from Thonhauser (only in combination with the use of a cleaning tank

In case other cleaning / sanitization agents are used, make sure that all materials of the system are suitable to be used with the agent without being damaged!

We recommend to use a Bevi-clean injector. In case a cleaning tank is being used, the process is similar once the tank has been connected to the line feeding the unit

Attention! In case water filters are installed on the unit, remove the filter cartridge.
Use instead a related sanitization cartridge or put into bypass operation to avoid damages to the filter.

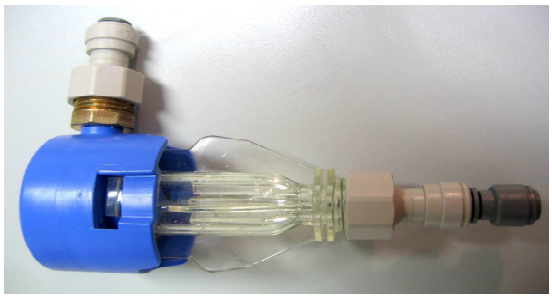

Recommended Injektor
220100476

Do not use any empty filter cartridges to flush the sanitizing agent into the system! A proper sanitation will not be possible using this method of introducing the agent into the cooler

Sanitization Process

1. Shut off the water supply and dispense all water from the carbonator bowl, in order to avoid any dilution of the cleaning agent with the water that remained in the carbonator tank.

2. Empty the carbonator tank entirely.

3. Shut the CO2 supply and depressurize the carbonator tank by opening the safety relief valve.

4. Unplug the appliance.

5. Install the Bevi-clean injector (or cleaning tank if preferred) at an accessible position in the mains water line feeding the unit.

   Install the Bevi-clean injector as close as possible to the mains water supply to sanitize also the tube to the dispenser.

6. Place one Bevi Red acidic cleaning tablet sanitizing tablet (PN 220098950) into the injector.

7. Plug again the appliance.

   Running the pump is important at this stage, as it is important that all internal components of the pump get into contact with the sanitizing agent.

8. Activate the setup menu pushing the service button at the back of the power board for 4 seconds.

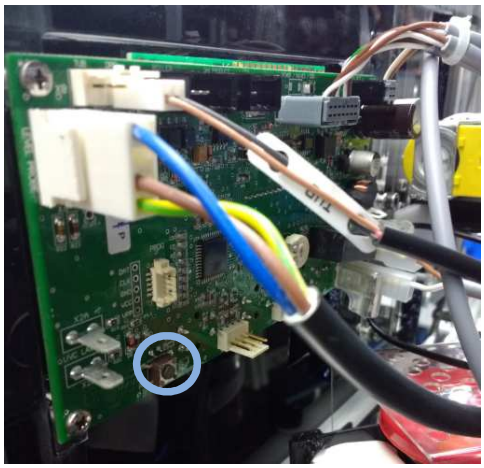

9. Activate the maintenance sanitation menu and cleaning mode following the instructions displayed below

10. Sanitation activation code: 332211

Enter Code	Enter activation code
Cleaning Mode Sodas/Still	Button 1 = left valve Button 2 = next Button 3 = right valve

This mode makes sure the inlet water solenoid opens in order to flush cleaning / sanitation agent into the unit. The automatic blockage of the push buttons during low CO2 pressure situations is suppressed and ignored. The valve will open independently from the gas supply.

11. Carefully open the water supply (wear safety glasses) and flush the sanitizing agent into the unit.

12. Dispense from each product (still- and sparkling water) min 0.5 liters of sanitizing agent through the dispense nozzle. Do not use the middle button (medium sparkling),

13. Open the safety relief valve on the carbonator bowl and flood the carbonator bowl all the way to the top with sanitizing agent. The agent must flow out of the drain tube connected to the safety valve.

14. Leave the sanitizing agent for minimum 20 minutes in the dispenser and do not reduce this time.

It is advantageous to flush additional disinfectant into the device after half of the 20-minute exposure time, because where a biofilm has formed in the device, the disinfectant dissolves and loses its effect.

15. Open the gas supply (leave water line closed) and completely dispense all sanitizing agent from the carbonator bowl.

16. Shut the CO2 supply and thoroughly flush out all sanitizing agent from the unit by dispensing minimum 6-7 liters of sparkling water and 4 liters of still water.

    In case a hygiene filter is being used, put back into place the filter cartridge to flush out the sanitizing agent with water that is being filtered by the new filter.

17. To make sure the top area of the carbonator bowl is also flushed with water, let some water (~ 1 liter) leave through the relief valve of the carbonator bowl.

18. Open the CO2 supply to the unit again and dispense once more 2-3 liters to ensure that a good level of carbonation is achieved again.

19. Deactivate the sanitation menu by pressing again the service button for 4 seconds to come back in dispense Menu

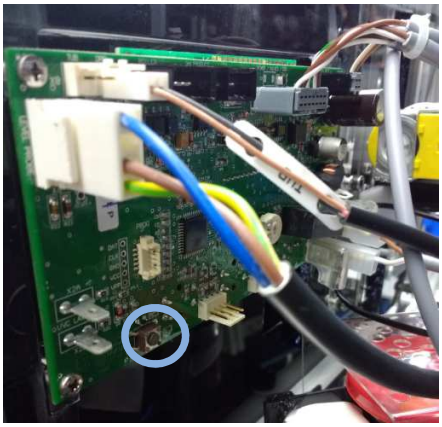

20. Use a PH indicator, Cornelius PN 220098430, to check that the volume dispensed is free of product. PH must be at 7, neutral. Dispense water as long as PH has not reached 7.

21. Report the cleaning / sanitizing process into the sanitizing monitoring logbook, which is enclosed at the end of the user manual.

Make sure that no residues of cleaning / sanitizing agent remains in the cooler or in the lines to the dispense tower or the tap itself!

Maintenance/Service Process

- Maintenance and repairs must only be carried out by a properly qualified trained persons.
- Compliance with local regulations and codes of practice must be ensured

<u>User should at any time be asked to service the unit.</u>

- Always electrically isolate the unit before carrying out any work.
- In the event of the unit malfunctions or suffers spillage or physical damage, unplug immediately the unit from its electrical supply.

- Inspect cables and plastic tubing for physical damage. If found, report the damage to Cornelius.
- Refer to the trouble shooting, flow and wiring diagram contained in this manual.
- Cornelius recommends to have a minimum of two maintenance visits every year.

For maintenance purposes, the following actions have to be taken:

- Cleaning of the outside parts of the unit (nozzle, drip tray…)
- Complete sanitization of the unit (please refer to the detailed process included contained in this manual)
- Changeover of filters cartridges
- Checking of electrical components

9. End of installation

The dispenser is now ready to operate. Before leaving, please do the following actions.

1. Make sure all the panels, screws are back into place.

2. Please operate the unit with the end user to make sure the instructions and operations are fully understood.

3. Indicate your contact details into the user manual and inform the end user where the user manual is located

4. Fill up the sanitation sheet with all the relevant details from installation

10. Checks of user

Daily basis:
It is recommended to discharge the first 0,5 litres every morning upon the start of unit use. This has a positive effect on the carbonisation and temperature of the drinks to follow.

Check that the CO2 empty LED indication is not illuminated, otherwise replace the empty CO2 bottle with a new one

If external damages or defects are visible, e.g. water or gas leaks. In case you notice defects, immediately turn off the water, power and gas supply and contact your local service technician !

Check that all parts that come into contact with the water and air are cleaned & sanitized (dispense nozzle & drip tray)

i

The drip tray is not dishwasher safe!

The unit has not been cleaned with a stream of water, otherwise water could get into the unit.
(IEC 60335-2-75)

Make certain that no unauthorized persons change the settings on the unit or tamper with it.

Yearly basis:

The water from the water bath must be replaced once per year, in order to avoid a bio film build up that may block the drain tube

11. Taking out of operation

For longer periods without operation (e.g. 2 weeks) please follow below procedure :

1. Close the mains water line feeding the unit and dispense all water from the unit until CO2 gas exists from the taps
2. Disconnect the dispenser from the mains power
3. Empty the water bath of the unit by using the tube from the water level control.
4. Close the CO2 supply to the dispenser

In case you need to uninstall the unit, make sure it is stored in a dry, clean and frost free location.

i

In order to ensure a hygienic recommissioning of the device, it is imperative that the following measures are taken it is recommended to disinfect as soon as water is to be dispensed.

12. Trouble Shooting

Failure	Cause	Remedy
Unit only dispense still water	CO2 bottle empty	Exchange CO2-bottle
red CO2-diode is on , while enough pressure	CO2-pressure switch set too low	Readjust CO2-pressure switch to correct value
no water dispense possible	No main water connection or water pressure too low	Ensure min 2,5 bar dynamic incoming water pressure
	Dirty stainless steel filter at main water (if exists)	Open stainless steel filter and clean
	Water filter is blocked (if exists)	Exchange the water filter with new one
	Water solenoid at compensator block, stuck or defect	Clean or exchange the water solenoid
	Switch at control board damaged	Change operator panel
	Fuse at 24V transformer defect	Exchange 24V fuse (2 Ampere delay)
	24V transformer defect	Exchange 24V transformer

	No power supply	Connect unit to power supply
only CO2-gas existing in the nozzle	No main water connection or water pressure too low	Ensure min 2,5 bar dynamic incoming water pressure
	CO2-pressure regulator set too high	Set down CO2-pressure at regulator
	Dirty stainless steel filter at main water (if exists)	Open stainless steel filter and clean
	Hygiene filter at main water (if exists)	Exchange the hygiene filter to new
	Gas bond because drink temperature set too high	Set lower drink temperature
Unit only dispenses still water	CO2 bottle empty	Exchange CO2 bottle
	CO2-pressure regulator set too low	Increase CO2-pressure at regulator
	CO2-water solenoid stuck or defect	Clean or exchange water solenoid
	CO2-water push button on operator panel defect	Exchange operator panel
Stillwater flow too low	Incoming waterflow too low	Make sure there is 2,5 bar water flow pressure after filter
	Compensator at valve block set too low	Readjust compensator settings
	Water filter is blocked (if exists)	Exchange the water filter with new one
	Water solenoid at compensator block stuck or defect	Clean or exchange the water solenoid
Beverage too warm	Temperature setting too high	Readjust temperature at thermostat
	Condenser dirty	Clean condenser with brush or compressed air / CO2
	Fan motor dirty or defective	Clean / exchange fan motor
	Air intake / exit blocked or unit placed too close to wall	Ensure that air circulation is sufficient
	Cooling circuit / compressor defect	Repair cooling circuit
	Too much beverage dispensed in short time	Explain customer max. cooling performance
CO2-Volume in the drink too low (target:~3,0Vol/~6,0g per	CO2-pressure in carbonator too low	Readjust CO2-pressure
	CO2-bottle empty	Exchange CO2-bottle

Liter) measure carbonisation values efficient	Main water pressure too low	Make sure there is 2,5 bar water flow pressure after filter
	Drink temperature set too high, CO2 escaping the water	Readjust thermostat to lower setting
	Dirty stainless steel filter at main water (if exists)	Open stainless steel filter and clean
	Hygiene filter at main water (if exists)	Exchange the hygiene filter to new
	Too much beverage dispensed in short time	Explain customer max. cooling performance
Stop signal in aqua display	Sensor wet at base plate	Dry sensor and find reason for leakage
	Sensor wet in drip try	Empty the drip tray if necessary find the reason for leakage.

13. Sanitizing Logbook

Cleaning / sanitizing logbook for Water dispenser

Place of installation:

Name of the company :

City / Street / postcode :

Cleaning / sanitizing procedures

Used cleaning agent:	Cleaning done by :	Date:	Signature:

Boiler 4L

Installation Manual
Installationsanweisung

14. Safety instructions for hot water

Avoid danger from hot water!
WARNING! The water in the hot water boiler is very hot.

When taking out hot water, make sure that there are no body parts are under the tap and there is no risk of scalding exists.

Place a receptacle in the middle of the container to allow hot liquids is suitable under the dispense nozzle.

15. Installation

Water supply

Check the functionality during maintenance inspections.

Electrical connection

AC 230 V (+6 % / -10 % @ 50 Hz), 16 Amp max.
The maximum power consumption of the device is approx. 2300 Watt and 1.9A (EN 60335-2-24).
Please make sure that you always have access to the main connector (EN 60335-1).

Installation

1. install the device in a stable position
2. connect the drinking water lines.
3. connect the boiler to the 230 Volt main power source.
4. open the water supply

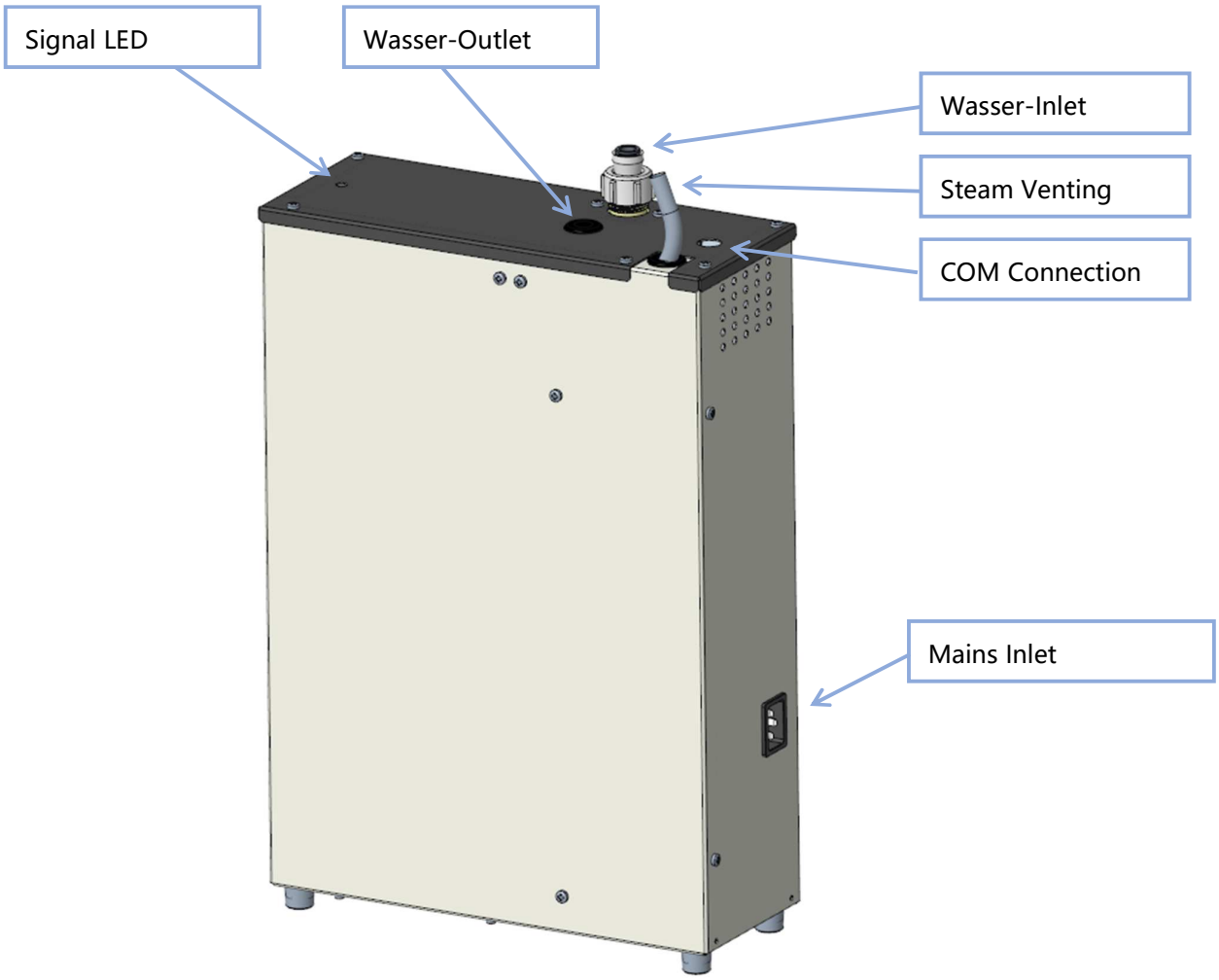

The device is not suitable for installation on a surface where a water jet could be used. For safe operation, the maximum inclination of 0° must not be exceeded (IEC 60335-2-75).

16. Dispensing hot water

Push the „hot water " button

The hot water button starts flashing. Release the button you just pressed and press the same flashing button until the vessel contains the desired amount of water. Make sure that the container does not overflow. The water runs as long as the button is pressed.

17. Functional and fault condition test

Action	Status and duration of solenoid valve operation	Heater ON/OFF	Temperature reached	Temperature above lower set point (max temp minus 3°C)	Level indicator-Lower	Level indicator - Upper	LED light colour and flashing	Output signal to external controller	Dispense demand signal from Vi tap	Pump operation	PearlTap lights
Calibration mode	Continuous till lower probe is met	OFF	n/a		O/C	O/C	Flashes red twice, then off for 3 seconds, then repeats flashing	Signal being - 'No dispense available'	None, due to tap inoperative with 'No dispense signal'	OFF	Hot water light off and inoperative
Initial fill at start up	Continuous	OFF	n/a		S/C	O/C	Flashes red twice, then off for 3 seconds, then repeats flashing	Signal being - 'No dispense available'	None, due to tap inoperative with 'No dispense signal'	OFF	Hot water light off and inoperative
Initial fill at start up	OFF	ON	NO	NO	S/C	O/C	Amber	Signal being - 'No dispense available'	None, due to tap inoperative with 'No dispense signal'	OFF	Hot water light off and inoperative
Water heat up to near boiling, then heated up in steps till is cannot be heated any more. Hence it is boiling. The duration of these steps must prevent the vent thermal switch from operating. The DIP switches to be in the OFF position for 1,2,3 &4.											
Initial fill at start up	OFF	OFF	YES		S/C	O/C	Green permanently ON	Signal being - 'No dispense available'	None, due to tap inoperative with 'No dispense signal'	OFF	Hot water light off and inoperative
The power can now be disconnected, DIP switches set to the required temperature, and recommence operation. The information below is operation from a 'tank empty' condition.											
Initial fill at start up	Continuous till lower probe is met	OFF	n/a		O/C	O/C	Flashes red twice, then off for 3 seconds, then repeats flashing	Signal being - 'No dispense available'	None, due to tap inoperative with 'No dispense signal'	OFF	Hot water light off and inoperative
Initial fill at start up	Continuous	OFF	n/a		S/C	O/C	Flashes red twice, then off for 3 seconds, then repeats flashing	Signal being - 'No dispense available'	None, due to tap inoperative with 'No dispense signal'	OFF	Hot water light off and inoperative
Initial fill at start up	OFF	ON	NO	NO	S/C	O/C	Amber	Signal being - 'No dispense available'	None, due to tap inoperative with 'No dispense signal'	OFF	Hot water light off and inoperative
Ready condition	OFF	ON	NO	YES	S/C	O/C	Green	Signal being - 'Dispense available'	None	OFF	Hot water light ON and functional

Ready condition	OFF	OFF	YES	YES	S/C	O/C	Green	Signal being - 'Dispense available'	None	OFF	Hot water light ON and functional
Ready condition	2 Seconds	ON	NO	YES	S/C	O/C	Green	Signal being - 'Dispense available'	None	OFF	Hot water light ON and functional
Note:-2 second top up, with the water staying within specification, heating maybe applied, is repeated until the Upper level probe is reached. Once the upper level is reached and the heating has stopped, if the water settles and is below the upper probe, top up the water level and heat up with with the method used from calibration, using the revised set point dictated by the DIP switches, until the upper temperature level is reached. This will assist in stopping steam from causing nuisance tripping of the vent thermal switch.											
Ready condition	OFF	OFF	YES	YES	S/C	S/C	Green	Signal being - 'Dispense available'	None	OFF	Hot water light ON and functional
Ready condition	OFF	OFF	YES	YES	S/C	S/C	Green	Signal being - 'Dispense available'	YES	ON	Hot water light ON and functional
Ready condition	OFF	OFF	YES	YES	S/C	O/C	Green	Signal being - 'Dispense available'	YES	ON	Hot water light ON and functional
Ready condition	4 Seconds	ON	YES	YES	S/C	O/C	Green	Signal being - 'Dispense available'	None	OFF	Hot water light ON and functional
Ready condition	OFF	ON	YES	YES	S/C	O/C	Green	Signal being - 'Dispense available'	None	OFF	Hot water light ON and functional
Ready condition	OFF	ON	NO	YES	S/C	O/C	Green	Signal being - 'Dispense available'	None	OFF	Hot water light ON and functional
Not Ready condition	OFF	ON	NO	NO	S/C	O/C	Amber	Signal being - 'No dispense available'	None	OFF	Hot water light off and inoperative
Ready condition	4 Seconds	ON	NO	YES	S/C	O/C	Green	Signal being - 'Dispense available'	None	OFF	Hot water light ON and functional
Once the set point is reached , the differential must be 2°C, then the heater is to operate.											
Fault condition tests											
Machine not filling as normal	ON for 4 seconds	ON	YES	YES	S/C	O/C	Green	Signal being - 'Dispense available'	YES	YES	
Machine not filling as normal	ON for 5 seconds	OFF	YES	YES	S/C	O/C	Green	Signal being - 'Dispense available'	NO	NO	

Machine not filling as normal		ON	NO	YES	S/C	O/C	Green	Signal being - 'Dispense available'	YES	YES	
Machine not filling as normal	Repeat for 4 minutes	OFF	YES	YES	S/C	O/C	Red flashing - flashes 6 times in 2 seconds, pauses for one second then repeats.	Signal being - 'No dispense available'	NO	NO	Hot water light off and inoperative
Machine not filling as normal		ON	NO	YES	S/C	O/C	Green	Signal being - 'Dispense available'	NO	NO	
Machine not filling as normal	Repeat for 1 minute	OFF	YES	YES	Sitting on the lower probe	O/C	Red flashing - flashes 6 times in 2 seconds, pauses for one second then repeats.	Signal being - 'No dispense available'	NO	NO	Hot water light off and inoperative
Thermistor - open circuit		OFF	NO	NO	S/C	O/C	Red flashing - flashes 5 times in 2 seconds, pauses for one second then repeats.	Signal being - 'No dispense available'	NO	NO	Hot water light off and inoperative
Thermistor - open circuit		OFF	NO	YES	S/C	S/C	Red flashing - flashes 5 times in 2 seconds, pauses for one second then repeats.	Signal being - 'No dispense available'	NO	NO	Hot water light off and inoperative
Heater circuit fault - open circuit		OFF	NO	NO	S/C	O/C	Red flashing - flashes 4 times in 2 seconds, pauses for one second then repeats.	Signal being - 'No dispense available'	NO	NO	Hot water light off and inoperative
Heater circuit fault - open circuit		OFF	NO	YES	S/C	O/C	Red flashing - flashes 4 times in 2 seconds, pauses for one second then repeats.	Signal being - 'No dispense available'	NO	NO	Hot water light off and inoperative
Thermistor - closed circuit		OFF	NO	NO	S/C	O/C	Red flashing - flashes 3 times in 2	Signal being - 'No dispense available'	NO	NO	Hot water light off and inoperative

							seconds, pauses for one second then repeats.				
Thermistor - closed circuit		OFF	NO	YES	S/C	S/C	Red flashing - flashes 3 times in 2 seconds, pauses for one second then repeats.	Signal being - 'No dispense available'	NO	NO	Hot water light off and inoperative
Water level below element		OFF	NO	NO	O/C	O/C	Red flashing - flashes 2 times in 2 seconds, pauses for one second then repeats.	Signal being - 'No dispense available'	NO	OFF	Hot water light off and inoperative
Level probe incorrect		OFF	NO	NO	O/C	S/C	Red flashing - flashes 7 times in 2 seconds, pauses for one second then repeats.	Signal being - 'No dispense available'	NO	NO	Hot water light off and inoperative
Sleep mode			Remains un-changed	Lower limit becomes 75°C	S/C	S/C	Amber / Green flashing	Signal being - 'No dispense available'	RAPID PULSE - 20ms	NO	Hot water light off and inoperative

PearlTap

Installation Manual
Installationsanweisung

18. Installation & Assembly Instructions

Please use the enclosed drilling template (scale 1:1) for installation and attach the dispensing tap to the worktop using the grub screws, washers and nuts supplied.

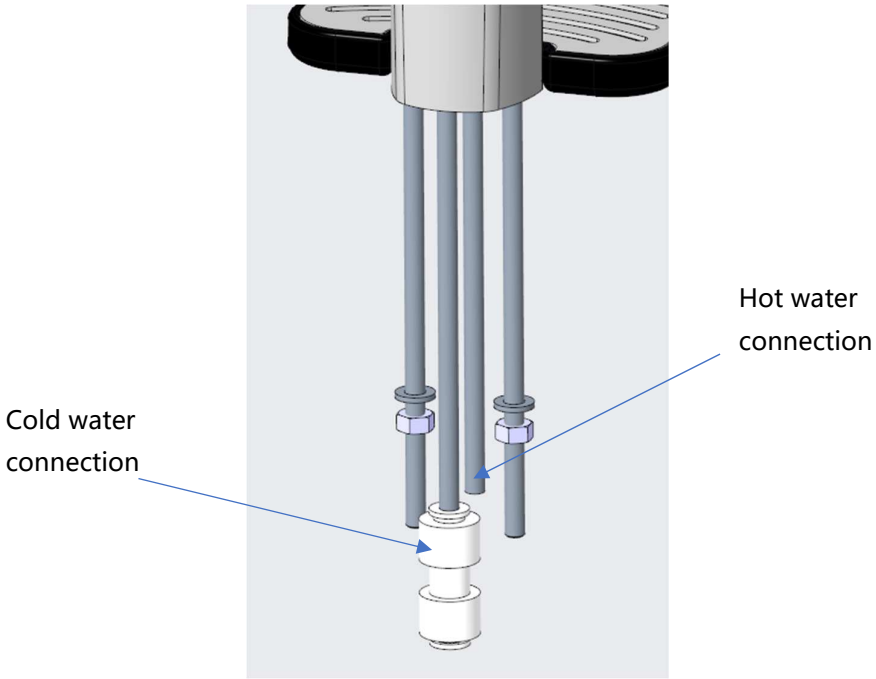

To install, connect the dispensing tap to the cooler and boiler connection lines as shown below and connect the tap cable to the cooler.

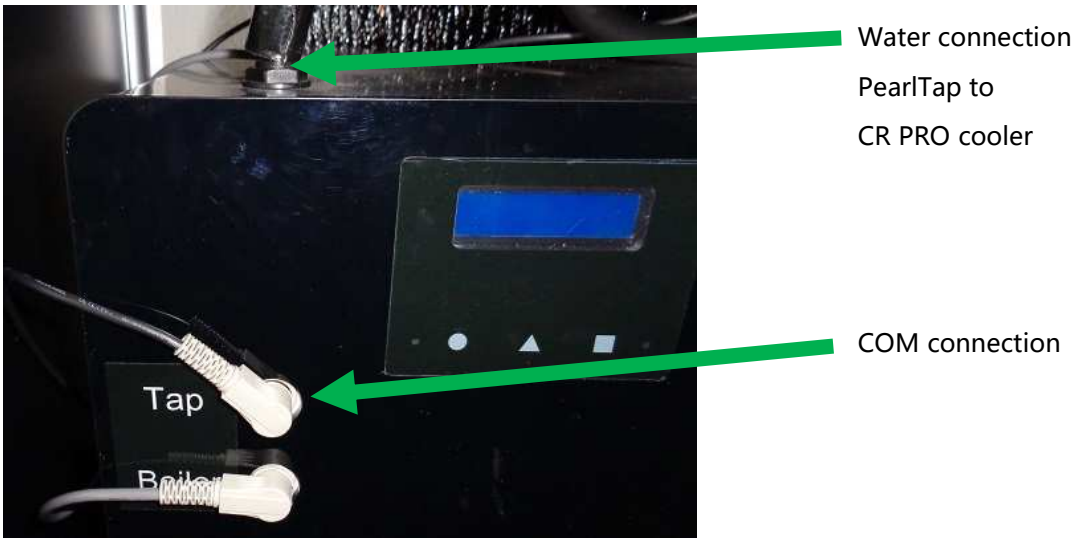

Inhalt

		Seite
	CR PRO UTK H&C	
19.	Einleitung und Verwendungszweck	33
20.	Allgemeine Sicherheitshinweise (bitte sorgfältig durchlesen)	33
21.	Sicherheitshinweise für die Versorgung mit CO_2 Gas	35
22.	Sicherheitshinweise für Elektrizität	36
23.	Installationsanforderungen	36
24.	Übersicht der Hauptkomponenten	40
25.	Bedienfeld	41
26.	Desinfektions- & Wartungsverfahren	45
27.	Ende der Installation	50
28.	Wartung des Nutzers	50
29.	Außer Betrieb nehmen	51
30.	Fehlerbehebung	52
31.	Logbuch Desinfektion	54
32.	Fließschema	55
33.	Schaltplan	56
34.	Sprengzeichnung mit Ersatzteilliste	57
35.	Konformitätserklärung	58
	Boiler	59
36.	Sicherheitshinweise für heißes Wasser	60
37.	Installation	60
38.	Heißes Wasser entnehmen	61
39.	Funktions- und Fehlerzustandsprüfung	62
40.	Fließschema	66
41.	Kabelplan	67
42.	Sprengzeichnung mit Ersatzteilliste	68
	PearlTap	69
43.	Installation & Montageanleitung	70
44.	Sprengzeichnung mit Ersatzteilliste	71

Wichtiger Sicherheitshinweis

19. Anleitung und Verwendungszweck

Der CR PRO wurde ausschließlich für die Verwendung mit Wasser entwickelt. Das Gerät darf nur mit Trinkwasser verwendet werden, das den länderspezifischen Vorschriften entspricht.

Nur lebensmitteltaugliches CO_2-Gas darf bei dem Tafelwasserkühler verwendet werden (mit E290 CO_2 Gas gekennzeichnete Flaschen)

Das Kühlen und Erhitzen (mit Boiler 4L) von sonstigen Getränken ist strengstens untersagt und kann das Gerät schwer beschädigen.

Dieses Gerät ist nicht dafür bestimmt, durch Personen (einschließlich Kinder) mit eingeschränkten physischen, sensorischen oder geistigen Fähigkeiten oder mangels Erfahrung und/oder mangles Wissen benutzt zu werden, es sei denn, sie werden durch eine für ihre Sicherheit zuständige Person beaufsichtigt oder erhielten von ihr Anweisung, wie das Gerät zu benutzen ist. Kinder sollten beaufsichtigt werden, um sicherzustellen, dass sie nicht mit dem Gerät spielen. (IEC 60355-1)

Dieses Gerät kann von Kindern ab 8 Jahren und darüber sowie von Personen mit verringerten physischen, sensorischen oder mentalen Fähigkeiten oder Mangel an Erfahrung und Wissen benutzt werden, wenn sie beaufsichtigt oder bezüglich der sicheren Gebrauchs des Gerätes unterwiesen wurden und die daraus resultierenden Gefahren verstehen. Kinder dürfen nicht mit dem Gerät spielen. Reinigung und Benutzer-Wartung dürfen nicht von Kindern ohne Beaufsichtigung durchgeführt werden. (EN 60335-1)

20. Allgemeine Sicherheitshinweise (bitte sorgfältig durchlesen)

Das Gerät darf nur durch ordnungsgemäß ausgebildetes und autorisiertes Personal installiert werden. Jegliche Installationsmängel können zu schwerwiegenden Gesundheitsproblemen und Verletzungen führen. Eine sichere Nutzung des Gerätes wird nur durch die Verwendung und Wartung in Übereinstimmung mit dieser Installationsanweisung gewährleistet.

Um Gefahren und Schäden zu vermeiden, muss sich das Gerät während des Betriebs in einem mangelfreien Zustand und unter sicheren Betriebsbedingungen befinden.

Schutzvorrichtungen (wie Sicherheitsventile, Überlastsicherungseinheiten etc.) dürfen auf keinen Fall entfernt, verändert oder außer Betrieb genommen werden (Verletzungs- oder Lebensgefahr!)

Kommunizieren Sie Abänderungen, die die Sicherheit und Funktionstüchtigkeit beeinträchtigen,

unverzüglich mit Ihrem nächsten Servicebetrieb. Wenn nötig, verwenden Sie den Tafelwasserkühler auf keinen Fall weiter,.

Die Wasserzufuhr sollte an Wochenenden und längeren Zeiten der Nichtbenutzung abgeschaltet werden, um unbeaufsichtigte Überschwemmungen zu vermeiden.

Es dürfen nur Original CORNELIUS Ersatzteile und Zubehör verwendet werden, die geprüft und autorisiert wurden. Cornelius übernimmt keine Haftung für Schäden, die daraus resultieren, dass keine Originalersatzteile und -zubehör verwendet wurde, oder dass das Gerät unsachgemäß gehandhabt wurde.

21. Sicherheitshinweise für die Versorgung mit CO_2 Gas (nur relevant für Geräte mit der Option für Sprudelwasser)

Das Gerät wird mit einer externen CO_2-Gasflasche betrieben. Laut IEC 60335-2-75 müssen folgende Handhabungskreterien beachtet werden.
Stellen Sie die Kohlendioxid-Flasche (CO_2) stets aufrecht neben das Gerät und sichern Sie sie vor dem Umfallen.

Werfen Sie die CO_2-Gasflasche nicht!

Lagern Sie die Flasche an einem trockenen, kühlen und gut belüfteten Ort und schützen Sie sie vor Hitze. Halten Sie von Heizungen immer einen Mindestabstand von 0,5 m (Explosionsgefahr). Die CO_2-Zylinder sind mit einem Sicherheitsventil ausgestattet, das übermäßigen Gasdruck automatisch ablässt.

Entspricht jeglichen länderspezifischen Vorschriften und Sicherheitsanweisungen (z.B. Berechnung der maximal zulässigen Gaskonzentration etc.).

Lösen Sie keine Komponenten oder bauen Sie diese auseinander, während das System unter Druck steht. Beim Anschließen einer neuen CO_2-Flasche öffnen Sie das Ventil auf der Flasche für 1-2 Sek., um sicherzugehen, dass keine Flüssigkeit in den Regler gelangt.

Denken Sie beim Einschätzen des Gefahrenpotentials sowie der Gesundheitsrisiken durch CO_2-Leckage an Ihre Verantwortung als Servicetechniker.

Austretendes Kohlendioxid (CO_2) ist schwerer als Luft und kann zum Erstickungstod führen, wenn die Konzentration in geschlossenen Räumen über 3 Vol. % steigt.

22. Sicherheitshinweise für Elektrizität

Ein Stromschlag kann tödlich sein oder zu schweren Verletzungen führen! Jegliche nicht autorisierte Abänderung ist strengstens untersagt. Vergewissern Sie sich stets, dass das Gerät nicht an den 230V Netzstecker angeschlossen ist, bevor Sie am Gerät oder in der Nähe davon mit Arbeiten beginnen, für die Wasser erforderlich ist (Reinigen etc.).

Das Gerät ist mit einem geformten Schutzkontaktstecker ausgestattet, der an eine Steckdose mit einem entsprechenden Erdkontakt (IEC 60335–1) angeschlossen sein muss. Vergewissern Sie sich, dass der Anschluss leicht zugänglich ist, sodass ein schnelles Trennen von der Hauptstromversorgung möglich ist, falls erforderlich.

23. Installationsanforderungen

Überprüfen Sie stets zu Beginn jegliche länderspezifischen Anforderungen für die Installationsstandorte und elektrischen Verbindungen und vergewissern Sie sich, dass die Vorschriften bei der Installation umgesetzt werden.
Der Schallschutzpegel des Geräts ist unter 70dBA (EN 60335-2-75).

Allgemeine Informationen
Zapfleistung: ca. 120 l/Std

Kontinuierliche Kühlleistung Δ6°C (14 auf 8°C): 53 l/Std
Kühlleistungs Peak: 140 l/2Std
Eisbankgewicht: 2,5 kg

Kontinuierliche Kühlleistung bei 0°C Verdampfung: 512 kcal
Kompressor: 7,57 ccm

Steuerungsart: Elektrisches Thermostat

Kühlschlange:
- Material: Edelstahl
- Anzahl: 1
- Länge: 8 m
- Inneren Durchmesser: 7 mm

Gewicht: 34 kg (Versandgewicht 36 kg)

Kühlleistungen und Ausgabekapazitäten bei 24°C Umgebungstemperatur, Wassereingangstemperatur von 14°C und Getränkeausgangstemperaturen von 8°C.

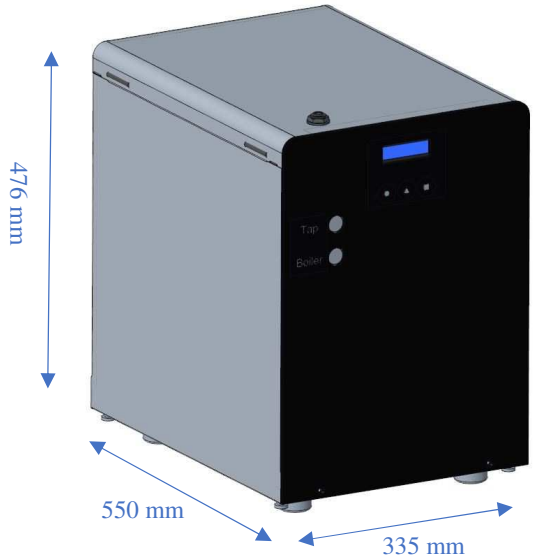

Belüftung und Temperaturen

Wärmeentwicklung: ca. 750 Watt/hr.

Erforderliche Mindestluftzufuhr: ca. ~165 m3/hr.

Erforderliche Umgebungstemperatur: max. 32°C

Abstand der Belüftungsgitter (zu z.B. Wänden): min. 6 cm.

Unzureichende Belüftung des Geräts führt zu Überhitzung und Beschädigung. Vergewissern Sie sich stets, dass keine Lufteintritts- und Abluftöffnungen bedeckt oder blockiert sind.

Wasseranschluss (vergleiche Anschlussplan)

Anschlussgewinde G3/8“

Min. Einlasswasserdruck: 0,2Mpa (2bar) Fließdruck!

Max. Einlasswasserdruck: 1 MPa (10 bar).

Das Electronic AquaStop unterbindet die Wasserzufuhr bei Leckage

Elektroanschluss

AC 230 V (+/-10 % @ 50 Hz), 16 Amp max.
Der maximale Stromverbrauch des Gerätes beträgt ca. 400 Watt and 1,9A (EN 60335-2-24).
Bitte vergewissern Sie sich, dass Sie stets Zugang zum Hauptanschlussstecker haben (EN 60335–1).

Installation

1. Installieren Sie das Gerät in einer stabilen Position und berücksichtigen Sie dabei die Luftzufuhr und die Vorgaben zur Wärmeentwicklung, wie im obigen Abschnitt *Belüftung und Temperaturen* angegeben.
2. Befüllen Sie den Wasserbehälter des Gerätes mit Wasser (Füllstandsüberwachung auf der Rückseite oder direktes Befüllen nach öffnen des Geräts).
3. Schließen Sie die Trinkwasserleitungen an.
4. Schließen Sie den Tafelwasserkühler an die 230 Volt Hauptstromquelle an.
5. Öffnen Sie die Wasserzufuhr

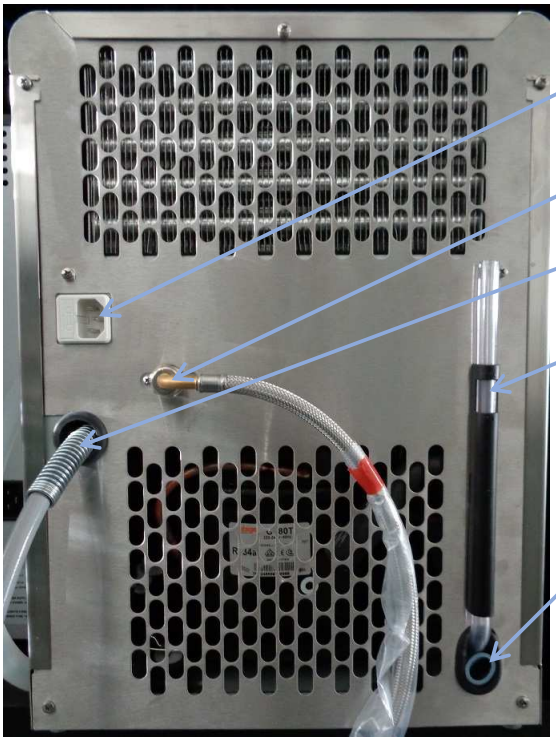

Das Gerät muss mit der Installation gereinigt und desinfiziert werden!
Ziehen Sie die Überlaufleitung nicht heraus!

Bei einer Raumtemperatur von 20°C dauert es 2 Stunden bis das Gerät einsatzbereit ist.

Das Gerät ist nicht zur Aufstellung auf einer Fläche geeignet, wo ein Wasserstrahl angewendet werden könnte. Dabei darf für einen sicheren Betrieb die maximale Neigung von 0° nicht überschritten werden. (IEC 60335-2-75)

Wassertemperatur

Der Tafelwasserkühler ist standardmäßig auf die niedrigste Temperatur eingestellt.
Wenn Sie die Temperatur anpassen müssen, befolgen Sie die untenstehenden Schritte.

1. Ziehen Sie das Stromversorgungskabel heraus.
2. Schrauben Sie die 2 Rändelschrauben unten links am Gerät ab (Bild 1).
3. Lösen Sie die Schraube hinten links am Gerät (Bild 2).
4. Öffnen Sie die linke Seitenwand.
5. Drehen Sie den Stift am Eisbank-Temperatur-Regler (Bild 3).

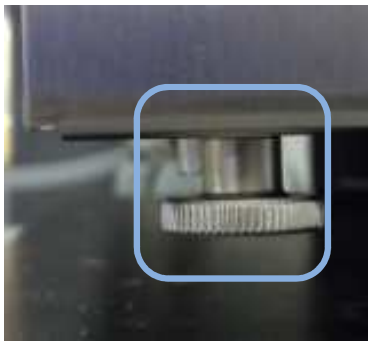

Bild 2

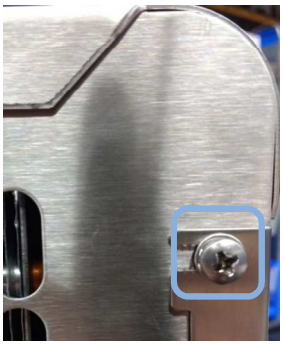

Bild 3

Bild 1

Es wird empfohlen mit einer sehr kalten Einstellung zu beginnen und daraufhin, je nach Kundenwunsch, wärmer zu werden.
Nachdem das Gerät in Betrieb genommen wurde, muss es vor Frost geschützt werden! Gefrorenes Wasser würde das Gerät zerstören. Neue Temperatureinstellungen werden nicht sofort bemerkbar. Geben Sie dem Gerät etwas Reaktionszeit.

CO_2 Druck

Druck auf 3,5 bis 4,5 bar stellen.

Ein Manometer kann an das Verteilerstück hinter dem Niedrigdruckregler angeschlossen werden. Der CO_2 Druck darf nicht unter 3,5 bar fallen, um zu vermeiden, dass sich der Sprudelbehälter mit Wasser füllt, ohne dass die Karbonpumpe eingeschaltet ist. Das würde negative Auswirkungen auf den Kohlensäuregehalt des Wassers haben.

Als allgemeine Regel gilt, dass der Wasserdruck immer mind. ca. 1 bar unter dem CO_2 Druck sein sollte. Der serienmäßig montierte Wasserdruckregler ist voreingestellt auf ca. 2,2 bar.

24. Übersicht der Hauptkomponenten

CR PRO UTK H&C ELEKTRISCH (221000802)

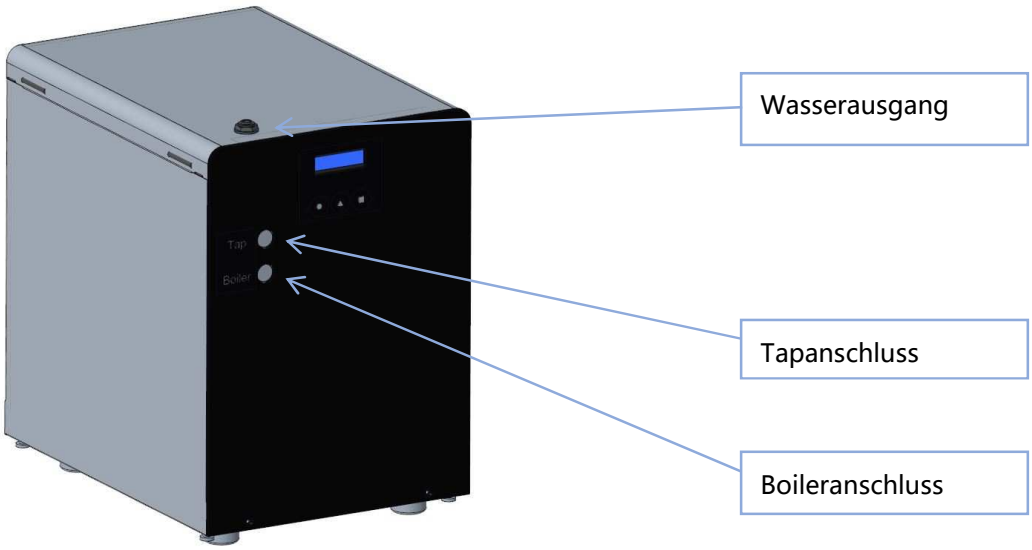

25. Bedienfeld ●(1) ▲(2) ■(3)

Einstellung Bedienfeld

Einstellungsmenü: Aktivierungscode 131313 (Symbolnummer siehe oben)

Aktivieren Sie das Einstellungsmenü, indem Sie den Serviceknopf hinten an der Platine für 4 Sekunden gedrückt halten.

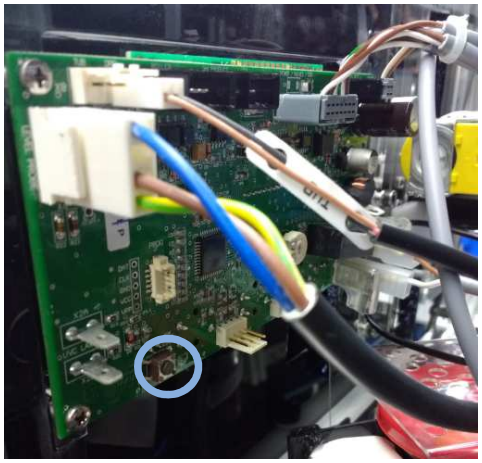

Anzeige auf Display	Bedienknopf	Bemerkungen
Code eingeben:	Aktivierungscode eingeben (Schaltfläche 131313)	
Sprache? Englisch (6 verfügbar)	Schaltfläche 2 = Sprache auswählen Schaltfläche 1 = Sprache auswählen	
Geräteart Still, Soda	Schaltfläche 1 = Still Geräteart auswählen Schaltfläche 2 = Soda	Erforderliche Parameter fehlen oder sind falsch.

i

Wird der falsche Aktivierungscode eingegeben, wird das Menü verlassen. Um das Menü zu verlassen, warten Sie 30 Sekunden ohne etwas zu tun oder drücken Sie den Betriebsknopf auf der Hinterseite. Wenn Sie einen falschen Aktivierungscode eingeben, wechseln Sie zum Standardmodus.

Anzeige auf Display	Bedienschaltfläche	Bemerkungen
Code eingeben:	Aktivierungscode eingeben	
Sprache? Englisch ...(6 verfügbar)	Schaltfläche 2 = Auswahl der Sprache	Schaltfläche 1 = Sprache auswählen
Geräteart Still/Soda	Schaltfläche 1 = Still Schaltfläche 3 = Kohlensäure	Geräteart auswählen
UVC Nachricht JA/NEIN	Schaltfläche 3 = NEIN	UV-Lampe optional; am CRPro nicht verfügbar
Filternachricht JA/NEIN	Schaltfläche 1 = JA Schaltfläche 3 = NEIN	Lebensdauer des Filters einstellen. Es wird empfohlen, die Filternachricht auf „Ja " einzustellen
Filter Lebensdauer Eingabe - 200L +	Schaltfläche 1 = Eingabe Schaltfläche 2 = - Schaltfläche 3 = +	Lebensdauer des Filters einstellen. Empfohlene Einstellung = 5.000 Liter (Mindestwert = 200 L / Maximaler Wert = 20.000 L)
Filter Lebensdauer M Eingaber - 24 +	Schaltfläche 1 = Eingabe Schaltfläche 2 = - Schaltfläche 3 = +	Lebensdauer des Filters in Monaten einstellen. Empfohlene Einstellung = 6 Monate (Mindestwert = 1 Monat / Maximaler Wert = 24 Monate)
Stilles-Wasser-Pumpe JA/NEIN	Schaltfläche 1 = JA Schaltfläche 3 = NEIN	Aktiviert die Pumpe für den Wasserzufluss. Empfohlen für geringen einkommenden Wasserdruck
Time-out Wasserspender JA/NEIN	Schaltfläche 1 = JA Schaltfläche 3 = NEIN	Sicherheitsabschaltung, um eine maximale Wasserausgabezeit von 135 Sekunden nicht zu überschreiten
Testmodus JA/NEIN	Schaltfläche 1 = JA Schaltfläche 3 = NEIN	1 Stunden Testmodus (nur zur Kommunikation mit einem Prüfstand). Alle Funktionen werden beibehalten
Spülen Ein/Aus	Schaltfläche 1 = JA Schaltfläche 3 = NEIN	Aktivieren / Deaktivieren der Reinigungsfunktion nach Sodawasserausgabe. Stilles Wasser spült Sodawasser heraus, um Tropfwasser zu vermeiden.
Spülen Kurz/Lang	Schaltfläche 1 = Kurz Schaltfläche 3 = Lang	Kurz spült den Tablestop Tafelwasserkühler mit stillem Wasser. Lang spült den Wasserkühler mit stillem Wasser.

Boiler Typ	Schaltfläche 2 = - Schaltfläche 3 = +	Anzeige 0 = kein Boiler Anzeige 1 = 4L Boiler Anzeige 2 = 1,4L Boiler
Sodawasser zurücksetzen Löschen?	Schaltfläche 1 = Halten Schaltfläche 3 = Bestätigen	Schaltfläche 2 = Weiter. Verbrauch Sodawasser zurücksetzen
Stilles Wasser zurücksetzen Löschen?	Schaltfläche 1 = Halten Schaltfläche 3 = Bestätigen	Schaltfläche 2 = Weiter. Verbrauch Stilles Wasser zurücksetzen
Heißwasser zurücksetzen	Schaltfläche 1 = Halten Schaltfläche 3 = Bestätigen	Schaltfläche 2 = Weiter. Verbrauch Heißes Wasser zurücksetzen
CO2 zurücksetzen Löschen ?	Schaltfläche 1 =Halten Schaltfläche 3 = Bestätigen	Schaltfläche 2 = Verbrauch CO2 Gas zurücksetzen
Filterverstopfung zurücksetzen. Zähler zurücksetzen?	Schaltfläche 1 = Halten Schaltfläche 3 = Bestätigen	Schaltfläche 2 = Weiter. Setzt den Zähler zurück auf Null für die festgestellten Filterverstopfungen.
UVC Fehler zurücksetzen Zähler zurücksetzen?	Schaltfläche 1 = Halten Schaltfläche 3 = Bestätigen	Schaltfläche 2 = Weiter. Setzt den Zähler zurück auf Null für die festgestellten UVC-Fehler.
Stromversorgung zurücksetzen Zähler zurücksetzen?	Schaltfläche 1 = Halten Schaltfläche 3 = Bestätigen	Schaltfläche 2 = Weiter. Setzt den Zähler zurück auf Null für die festgestellten Fehler bei Stromversorgung.
Wasser zurücksetzen Zähler zurücksetzen?	Schaltfläche 1 = Halten Schaltfläche 3 = Bestätigen	Setzt den Zähler zurück auf Null für die festgestellten „Kein Wasser "-Situationen.
Alles zurücksetzen Zähler zurücksetzen?	Schaltfläche 1 = Halten Schaltfläche 3 = Bestätigen	Setzt den Zähler zurück auf Null für alle Situationen.

Menü Aktivierung Statistik: Aktivierungscode 321123

Code eingeben:	Aktivierungscode eingeben:	Bemerkungen
Zeiteinheit Betrieb x h	Schaltfläche 2 = Weiter	Gibt den Zeitraum an, in dem das Gerät an das Stromnetz angeschlossen war.
Liter Einheit x L	Schaltfläche 2 = Weiter	Gibt den Wasserverbrauch seit dem letzten Zurücksetzen des Gerätes an .
Gesamt Liter Sprudel X L	Schaltfläche 2 = Weiter	Gibt den Sodawasserverbrauch seit dem letzten Zurücksetzen des Gerätes an.
Gesamt Liter Stilles Wasser X L	Schaltfläche 2 = Weiter	Gibt den Stillwasserverbrauch seit dem letzten Zurücksetzen des Gerätes an.
Gesamt Liter Heißes Wasser X L	Schaltfläche 2 = Weiter	Gibt den Heißwasserverbrauch seit dem letzten Zurücksetzen des Gerätes an.
CO2 Verbrauch x g	Schaltfläche 2 = Weiter	Gibt den CO2-Verbrauch seit dem letzten Zurücksetzen an (ungefährer Wert).
Übriger Filter Lebensdauer xxx Tagen	Schaltfläche 2 = Weiter	Gibt die verbleibende Lebenszeit des Wasserfilters in Tagen an (max. 24 Monate).
Übriger Filter Lebensdauer xxx Liter	Schaltfläche 2 = Weiter	Gibt die verbleibende Lebenszeit des Wasserfilters in Litern an (max. 20.000 Liter).
Filterverstopfungen x	Schaltfläche 2 = Weiter	Nachricht über die Häufigkeit des Filteraustauschs seit dem letzten Zurücksetzen.
Stromausfälle x	Schaltfläche 2 = Weiter	Nachricht über die Häufigkeit von Stromausfällen seit dem letzten Zurücksetzen.
Kein Wasser x	Schaltfläche 2 = Weiter	Angabe der Häufigkeit von Fehlern aufgrund des Wasserdrucks. (Karbonatorpumpe mit Time-out Funktion = Ist die Pumpe nicht in der Lage, den Sprudelbehälter in 10 min wieder aufzufüllen, dann werden die Schaltflächen für weitere Verwendung blockiert, dann ist ein Aus- und Einschalten erforderlich.)

26. Desinfektions- & Wartungsverfahren

Das Gerät darf nur von einer geschulten und autorisierten Person desinfiziert werden!

Trinkwasser ist ein sehr sensibles Lebensmittel. Nur durch eine ordnungsgemäße Installation & Desinfizierung kann ein hygienisch sicherer Betrieb gewährleistet werden!

Bei kommerzieller Verwendung müssen alle Komponenten, die Kontakt mit dem Lebensmittel (Wasser) haben, regelmäßig desinfiziert und gereinigt werden. Die erforderliche Service-Häufigkeit kann sich von Land zu Land ändern. Für Support wenden Sie sich bitte an Ihren Servicetechniker vor Ort.

Cornelius empfiehlt ein maximales Säuberungsintervall von 6 Monaten. Je nach den länderspezifischen und den Kundenanforderungen, kann ein kürzeres Intervall von z.B. 3 Monaten erforderlich sein.

Alle Reinigungsintervalle müssen in dem Formular, welches dieser Installationsanweisung beigefügt ist, registriert werden und die Unterlagen müssen mit dem Gerät aufbewahrt werden.

service.

Installieren Sie ein eindeutiges und verständliches Schild, sodass die Nutzer bei der Entnahme von Wasser keine Risiken eingehen.

Reinigungs- / Desinfektionsmittel können zu schweren Gesundheitsproblemen führen. Bitte ergreifen Sie die entsprechenden Maßnahmen und handhaben Sie die Mittel ordnungsgemäß. Beim Umgang mit Reinigungsmitteln werden Sicherheitsbrillen unbedingt empfohlen.

Heißwasseraggregat reinigen
WARNUNG! Gefahr durch elektrischen Strom!
Ziehen Sie vor Reinigungsarbeiten den Netzstecker aus der Steckdose.
Wischen Sie das Heißwasseraggregat feucht, aber niemals nass ab.
Intervall: regelmäßig, je nach Bedarf
Wischen Sie die Oberflächen des Heißwasseraggregats mit einem feuchten Tuch ab.

Desinfizieren Sie Ihre Hände bevor Sie am System mit einer geeigneten Desinfektions- oder Alkohllösung arbeiten.

Vergewissern Sie sich, dass alle Leitungen, die mit dem Produkt Kontakt haben, mit Desinfektionsmittel gefüllt sind, sodass das Verfahren komplett effizient ist, von der Hauptwasserleitung bis zu den Ausgabedüsen.

Empfohlene Säuberungs- / Desinfektionsmittel:

- Säure- und alkalihaltige Tabs der Firma Bevi-Clean (zusammen mit dem Bevi-clean Injektor)
- Wasserstoffperoxid in einer max. 3%-igen Lösung (nur in Verbindung mit einem Säuberungstank)
- Clordioxid von Biostream (nur in Verbindung mit einem Säuberungstank)
- Desanacid von Thonhauser (nur in Verbindung mit einem Säuberungstank)

Falls sonstige Säuberungs- / Desinfizierungsmittel verwendet werden, vergewissern Sie sich, dass sich alle Materialien des Systems für die Verwendung mit dem Reinigungsmittel eignen, ohne diesen zu schaden!

Wir empfehlen den Bevi-clean Injektor zu nutzen. Falls ein Säuberungstank verwendet wird, ist das Verfahren ähnlich, sobald der Tank mit der Zufuhrleitung verbunden wurde

Achtung! Falls Wasserfilter am Gerät installiert sind, entfernen Sie die Filterpatrone.
Verwenden Sie stattdessen eine entsprechende Desinfektionspatrone oder wechseln Sie in den Umleitungs-Modus, um Schäden am Filter zu vermeiden.

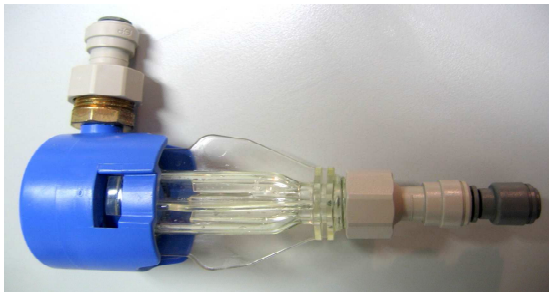

Empfohlener Injektor
220100476

Verwenden Sie keine leeren Filterpatronen, um das Desinfektionsmittel in das System zu spülen!
Gelangt das Desinfektionsmittel auf diese Art in den Kühler, ist eine angemessene Desinfektion nicht möglich.

Desinfektion

1. Unterbinden Sie die Wasserzufuhr und lassen Sie jegliches Wasser aus dem Karbonator ab, um zu vermeiden, dass sich dort verbleibendes Wasser mit dem Reinigungsmittel mischt.

2. Leeren Sie den Karbonator vollständig.

3. Schließen Sie die CO2-Zufuhr und lassen Sie Druck aus dem Karbonator ab, indem sie das Sicherheitsventil öffnen.

4. Trennen Sie das Gerät von der Stromversorgung.

5. Installieren Sie den Bevi-clean Injektor (oder Reinigungstank, falls bevorzugt) in einer zugänglichen Position am Gerät für die Wasserzufuhr.

Installieren Sie den Bevi-clean Injektor so nah wie möglich an der Hauptwasserzufuhr, um auch die Leitung zum Wasserspender zu desinfizieren.

6. Geben Sie eine Bevi Red säurehaltige Reinigungstablette (PN 220098950) in den Injektor.
7. Schließen Sie das Gerät erneut an die Stromversorgung an.

Der Betrieb der Pumpe ist in diesem Moment besonders wichtig, da alle internen Komponenten der Pumpe mit dem Desinfektionsmittel in Kontakt kommen müssen.

8. Aktivieren Sie das Einstellungsmenü, indem Sie den Serviceknopf hinten an der Netzplatine 4 Sekunden gedrückt halten.

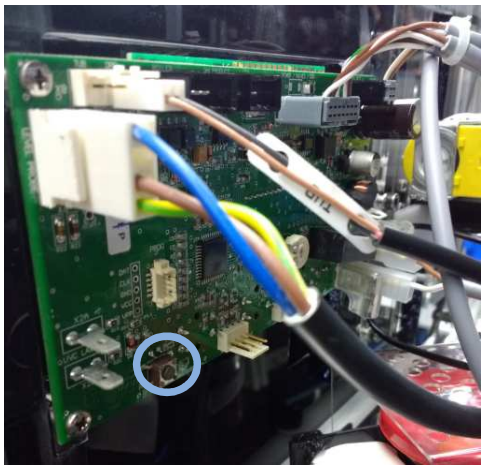

9. Aktivieren Sie das Wartungs- und Desinfektionsmenü sowie den Säuberungsmodus, indem Sie der untenstehenden Anleitung folgen.

10. Aktivierungscode Desinfektion 332211

Code eingeben	Eingabe Aktivierungscode
Säuberungsmodus Soda/Still	Schaltfläche 1 = linkes Ventil Schaltfläche 2 = Weiter Schaltfläche 3 = rechtes Ventil

In diesem Modus öffnet sich das Eingangsmagnetventil, sodass Reinigungs- / Desinfektionsmittel in das Gerät gelangt. Die automatische Blockierung der Schaltflächen wird bei CO2-Druck Situationen ausgeschaltet und ignoriert. Das Ventil öffnet sich unabhängig von der Gaszufuhr.

11. Öffnen Sie vorsichtig die Wasserzufuhr (tragen Sie eine Sicherheitsbrille) und spülen Sie das Desinfektionsmittel in das Gerät.

12. Spühlen Sie für jedes Produkt (Stilles und Sprudelwasser) mind. 0,5 Liter Desinfektionsmittel durch die Ausgabeventile. Verwenden Sie die mittlere Schaltfläche nicht (Medium und Soda).

13. Öffnen Sie das Sicherheitsventil am Karbonator und befüllen Sie ihn mit Wasser und Desinfektionsmittel bis oben hin. Das Desinfektionsmittel muss durch den mit dem Sicherheitsventil verbundene Schlauch fließen.

14. Lassen Sie das Desinfektionsmittel für mindestens 20 Minuten (auf keinen Fall weniger!) im Gerät.

Es ist von Vorteil, nach der Hälfte der 20 minütigen Einwirkungszeit, weiteres Desinfektionsmittel in das Gerät zu spülen, denn dort wo im Gerät ein Biofilm entstanden ist, löst sich das Desinfektionsmittel auf und verliert seine Wirkung.

15. Öffnen Sie die Gaszufuhr (lassen Sie die Wasserleitung geschlossen) und lassen Sie jegliches Desinfektionsmittel aus dem Karbonator ab.

16. Schließen Sie die CO2-Zufuhr an und spülen Sie mit mind. 6-7 Liter Sodawasser und 4 Liter stillem Wasser das Desinfektionsmittel sorgfältig aus.

    Falls ein Hygienefilter verwendet wird, platzieren Sie die Filterpatrone wieder entsprechend, um das Reinigungsmittel mit Wasser auszuspühlen, sodass nur Wasser von dem neuen Filter gefiltert wird.

17. Um sicherzustellen, dass auch der obere Bereich des Karbonators mit Wasser ausgespült wird, lassen Sie etwas Wasser (ca. 1 l) durch das Sicherheitsventil des Karbonators laufen.

18. Öffnen Sie erneut die CO2-Versorgung des Gerätes und lassen Sie weitere 2-3 Liter durchlaufen, um sicherzustellen, dass eine angemessene Karbonisierung erreicht wird.

19. Deaktivieren Sie das Desinfektionsmenü, indem Sie den Serviceknopf 4 Sekunden gedrückt halten, um zum Ausgabe-Menü zurückzukehren.

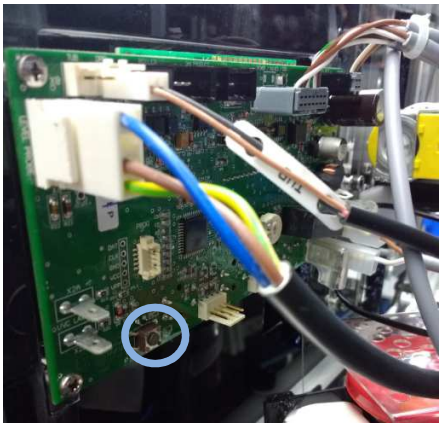

20. Verwenden Sie einen PH-Wert Anzeiger, Cornelius PN 220098430, um zu überprüfen, dass sich kein Reinigungsmittel mehr im entsprechenden Bereich befindet. Der PH Wert muss 7 neutral betragen. Spülen Sie so lange das Gerät mit Wasser durch bis der pH-Wert 7 erreicht wird.

21. Tragen Sie die Reinigung / Desinfektion in das Aufsichtsbuch ein, welches am Ende dieser Anweisung beigefügt ist.

Vergewissern Sie sich, dass weder im Gerät noch in den Leitungen zum Gerät oder im Hahn selbst, Reste der Reinigung- oder Desinfektionsmittel verbleiben.

Wartung-/Dienstleistungsprozesse

- Wartungs- und Reparaturarbeiten dürfen nur durch ordnungsgemäß ausgebildetes und qualifiziertes Personal durchgeführt werden.
- Die länderspezifischen Vorschriften und bewährten Praktiken müssen eingehalten werden.

<u>Der Nutzer sollte das Gerät stets ordnungsgemäß pflegen.</u>

- Isolieren Sie das Gerät stets elektrisch, bevor Sie arbeiten daran vornehmen.
- Falls das Gerät Mängel aufweist, ausläuft oder physisch beschädigt ist, trennen Sie es unverzüglich von der Stromversorgung.

- Inspizieren Sie Kabel und Kunststoffleitungen auf physische Schäden. Falls Sie solche feststellen, informieren Sie ihren Servicepartner von Cornelius.
- Konsultieren Sie die in dieser Anweisung enthalten Abschnitte Trouble Shooting, Fließ- und Schaltplan.
- Cornelius empfiehlt mindestens zwei Wartungsinspektionen pro Jahr.

Für die Wartung müssen folgende Maßnahmen ergriffen werden:

- Säuberung der äußeren Komponenten des Geräts (Düse, Tropfschale…)
- Vollständige Desinfektion des Gerätes (siehe detailliertes Verfahren in dieser Anweisung)
- Tauschen der Filterpatronen
- Prüfung der elektrischen Komponenten

27. Ende der Installation

Das Gerät ist jetzt betriebsbereit. Zum Schluss prüfen Sie bitte folgendes:

1. Vergewissern Sie sich, dass alle Verkleidungen und Schrauben am richtigen Ort sitzen.

2. Bitte nehmen Sie das Gerät zusammen mit dem Endnutzer in Betrieb, um sicherzustellen, dass die Anweisungen und Betriebsvorgänge richtig verstanden wurden.

3. Tragen Sie Ihre Kontaktdaten in die Installationsanweisung ein und informieren Sie den Endbenutzer, wo sich die Anweisung befindet.

4. Tragen Sie alle wichtigen Installationsdetails in das Formular für die Desinfektion ein.

28. Wartung des Nutzers

Tägliche Wartung:
Es wird empfohlen, die ersten 0,5 Liter jeden Morgen, nachdem das Gerät in Betrieb genommen wurde, wegzuschütten. Dies hat eine positive Wirkung auf die Karbonisierung sowie die Temperatur der Getränke.

Bitte prüfen Sie, dass die LED Leuchte für den CO2 Füllstand nicht aufleuchtet, ansonsten tauschen Sie die leere CO2-Flasche gegen eine neue aus.

Falls externe Schäden oder Mängel sichtbar sind (z.B. Wasser- oder Gasleckage), Schalten Sie die Wasser-, Energie- und Gaszufuhr unverzüglich ab und kontaktieren Sie Ihren Servicetechniker vor Ort!

Prüfen Sie, dass jegliche Teile, die Kontakt mit Wasser und Luft haben, stets sauber & desinfiziert sind (Ausgabedüse & Tropfschale)

i

Die Tropfschale des PearlTap ist nicht spülmaschinentauglich!

Stellen Sie sicher, dass keine nicht autorisierten Personen die Einstellungen am Gerät ändern oder sich daran zu schaffen machen können.

Das Gerät darf nicht mit einem Wasserstrahl gereinigt werden, da sonst Wasser in des Gerät gelangen könnte. (IEC 60335-2-75)

Jährliche Wartung:
Das Wasser im Wasserbad muss einmal im Jahr ausgetauscht werden, um zu vermeiden, dass sich ein Biofilm bildet der den Überlaufschlauch verstopft.

29. Außer Betrieb nehmen

Soll das Gerät für einen längeren Zeitraum außer Betrieb genommen werden (zum Beispiel zwei Wochen), folgen Sie bitte dem untenstehenden Anweisung:

5. Schließen Sie die Hauptwasserzufuhr des Geräts und lassen Sie jegliches Wasser ab, bis CO2 Gas aus dem Hahn kommt
6. Trennen Sie den Gerät von der Stromversorgung
7. Leeren Sie das Wasserbad des Geräts, indem Sie den Schlauch des Wasserstandsreglers verwenden.
8. Schließen Sie die CO2-Leitung zum Gerät.

Falls Sie das Gerät deinstallieren möchten, vergewissern Sie sich, dass es an einem trockenen, sauberen und frostfreien Ort aufbewahrt wird.

i

Um eine hygienische Wiederinbetriebnahme des Gerätes zu gewährleisten, wird unbedingt empfohlen, eine Desinfektion vorzunehmen, sobald Wasser ausgegeben werden soll.

30. Fehlerbehebung

Fehler	Ursache	Behebung
Das Gerät spendet nur stilles Wasser	CO2-Flasche ist leer	CO2-Flasche austauschen
rote CO2-LED-Lampe leuchtet, obwohl genug Druck vorhanden	CO2-Druck ist zu niedrig eingestellt	CO2-Druck neu anpassen, um den korrekten Wert zu erhalten.
Keine Wasserausgabe möglich	Keine Wasser angeschlossen oder Wasserdruck ist zu gering	Mind. 2,5 bar dynamischer Wasserdruck benötigt
	Edelstahlfilter am Hauptwasserzufluss ist verschmutzt (falls vorhanden)	Edelstahlfilter öffnen und säubern
	Wasserfilter blockiert (falls vorhanden)	Tauschen Sie den Wasserfilter gegen einen neuen aus
	Kompensator am Ausgabeventil ist blockiert, verstopft oder defekt	Säubern oder wechseln Sie das Ausgabeventil
	Schaltung an der Platine ist beschädigt	Platine wechseln
	24V-Sicherung an dem Transformator ist beschädigt	Neue 24V Sicherung (2 Ampere Verzögerung) einbauen
	Transformator ist beschädigt	Transformator austauschen
	Keine Stromversorgung	Gerät mit Stromversorgung verbinden
Düse spendet nur CO2-Gas	Keine Wasser angeschlossen oder Wasserdruck ist zu gering	Mind. 2,5 bar dynamischer Wasserdruck benötigt
	CO2-Druck ist zu hoch eingestellt	CO2-Druck am Regler reduzieren
	Edelstahlfilter am Hauptwasserzufluss ist verschmutzt (falls vorhanden)	Edelstahlfilter öffnen und säubern
	Hygienefilter am Hauptwasserzufluss ist verschmutzt (falls vorhanden)	Tauschen Sie den Hygienefilter gegen einen neuen aus
	Gas wird nicht gebunden, da die Wassertemperatur zu hoch eingestellt ist	Niedrigere Trinktemperatur einstellen
Das Gerät spendet nur stilles Wasser	CO2-Flasche ist leer	CO2 Flasche austauschen
	CO2-Druck ist zu niedrig eingestellt	CO2-Druck am Regler erhöhen
	Ausgabeventil ist verstopft oder defekt	Säubern oder wechseln Sie das Ausgabeventil

	Schaltung des Ausgabeventils ist an der Platine ist beschädigt	Platine wechseln
Fließrate vom Still-Wasser zu gering	Wasserdruck ist zu gering	Mind. 2,5 bar dynamischer Wasserdruck hinter dem Filter benötigt
	Kompensator am Ausgabeventil zu niedrig eingestellt	Kompensatoreinstellung anpassen
	Wasserfilter blockiert (falls vorhanden)	Tauschen Sie den Wasserfilter gegen einen neuen aus
	Kompensator am Ausgabeventil ist blockiert, verstopft oder defekt	Säubern oder wechseln Sie das Ausgabeventil
Getränk zu warm	Zu hohe Temperatureinstellung	Temperatur am Thermostat neu anpassen
	Verflüssiger verschmutzt	Verflüssiger mit Bürste oder Druckluft / CO2 säubern
	Lüfter verschmutzt oder defekt	Lüfter säubern / tauschen
	Lufteingang / -ausgang ist blokiert oder das Gerät ist zu nah an Wand aufgestellt	Vergewissern Sie sich, dass ausreichend Luftzufuhr besteht
	Kühlkreislauf / Kompressor defekt	Kühlkreislauf reparieren
	Zu viele Getränke in zu kurzer Zeit ausgegeben	Kunden die max. Kühlung erklären
CO2-Menge in Getränk zu niedrig (Ziel:~3,0 Vol/~6,0 g pro Liter) Karbonisierungswerte genau messen	CO2-Druck ist zu niedrig eingestellt	CO2-Druck neu anpassen
	CO2-Flasche ist leer	CO2-Flasche austauschen
	Gas wird nicht gebunden, da die Wassertemperatur zu hoch eingestellt ist	Niedrigere Trinktemperatur einstellen
	Edelstahlfilter am Hauptwasserzufluss ist verschmutzt (falls vorhanden)	Edelstahlfilter öffnen und säubern
	Hygienefilter am Hauptwasserzufluss verschmutzt (falls vorhanden)	Tauschen Sie den Hygienefilter gegen einen neuen aus
	Zu viele Getränke in zu kurzer Zeit ausgegeben	Kunden die max. Kühlung erklären
Stopp-Zeichen auf Wasser-Anzeige	Sensor auf der Grundplatte ist feucht	Sensor trocknen und Grund für Leckage finden
	Sensor in der Tropfschale ist feucht	Tropfschale leeren! Falls erforderlich, Grund für Leckage finden

31. Desinfektions Logbuch

Logbuch für Reinigung / Desinfektion Tafelwasserspender

Aufstellungssort:

Name des Unternehmens:

Stadt / Straße / Postleitzahl:

Reinigungs- / Desinfektionsverfahren

Verwendetes Reinigungsmittel:	Säuberung durchgeführt von:	Datum:	Unterschrift:

32. Flow chart / Fließschema

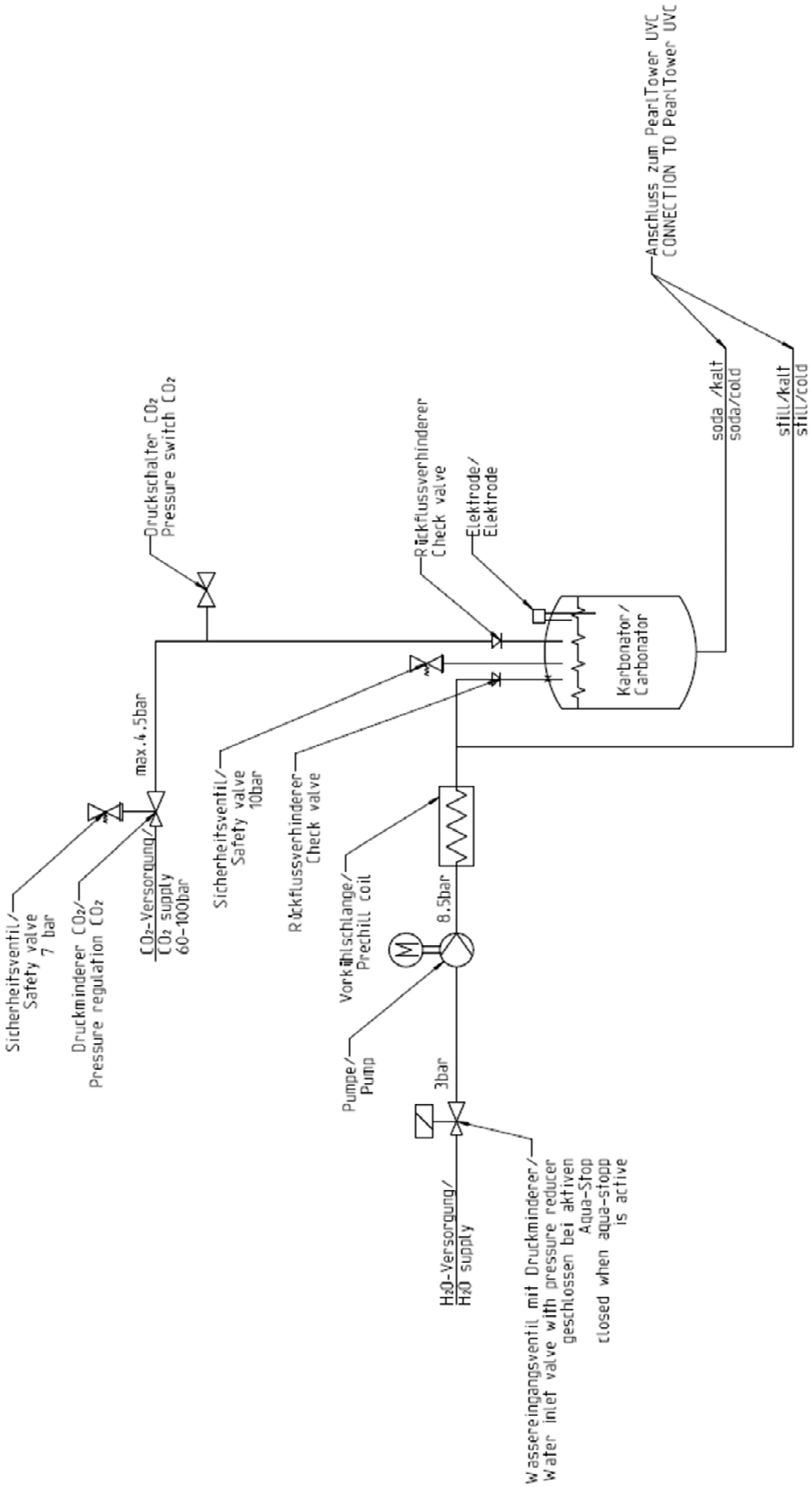

33. Wiring scheme / Kabelplan

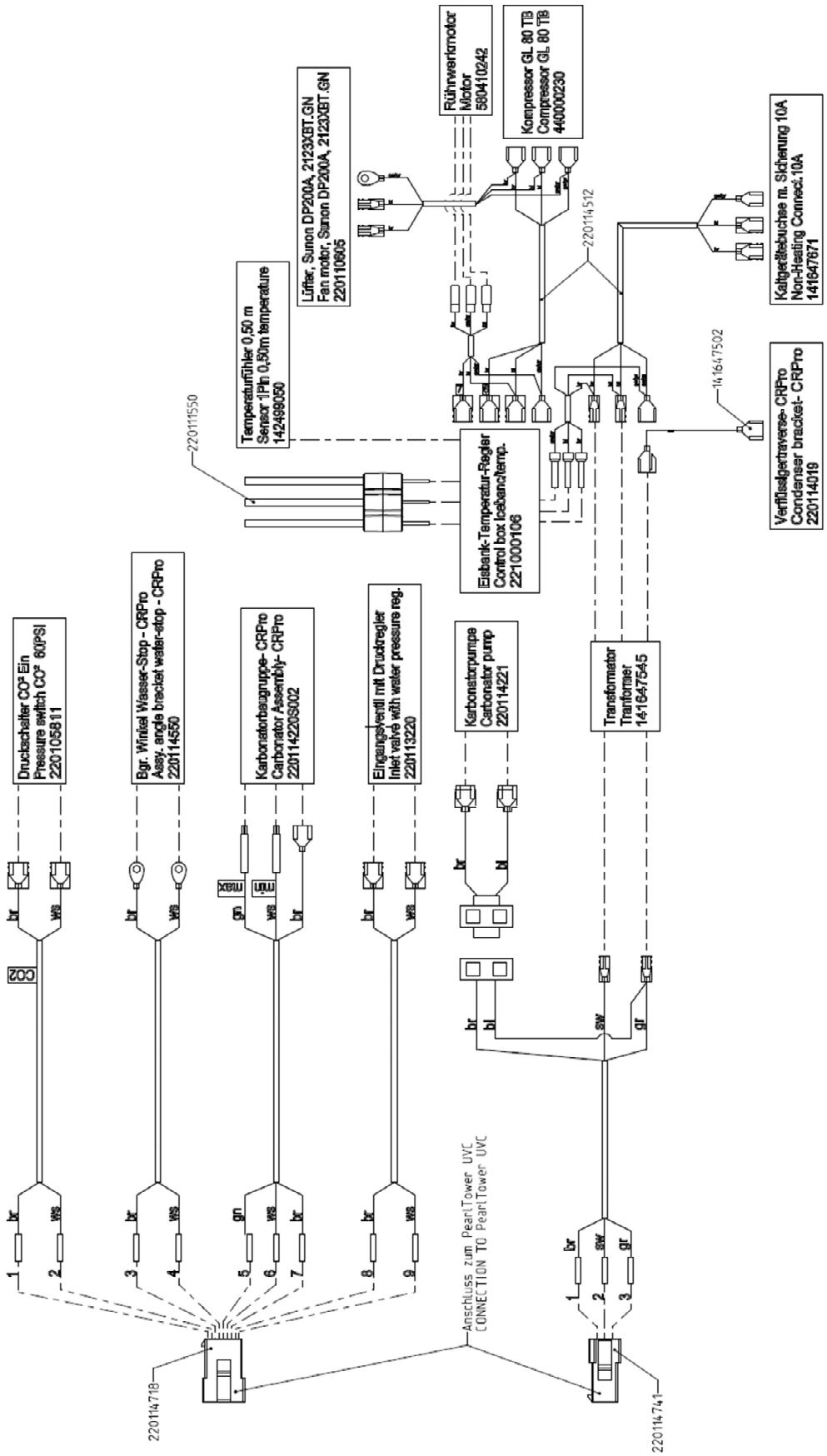

34. Exploded view with spare part list/ Sprengzeichnung mit Ersatzteilliste

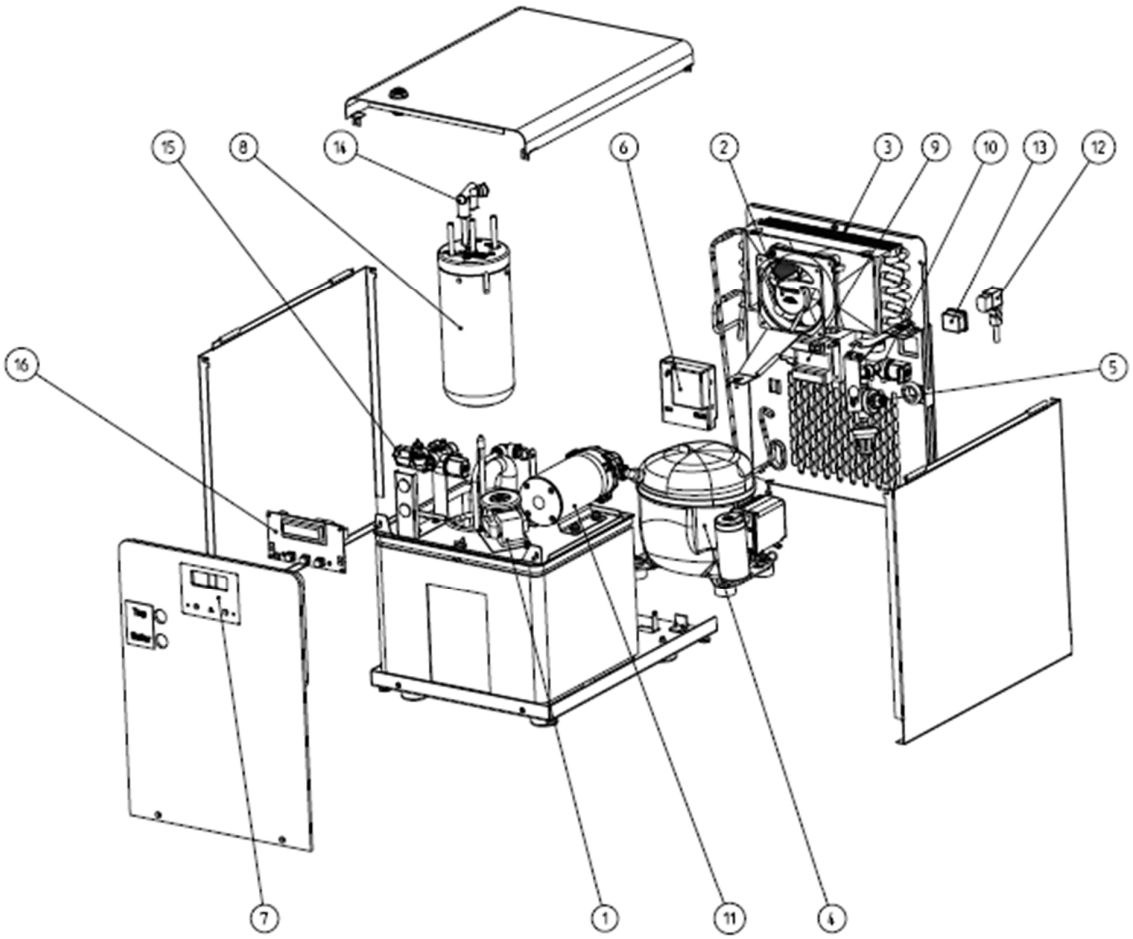

No.	Part-No.	Description	Benennung	Recommended spare part
1	580410242 136690000	Motor 3/4' STACK - ECOFLO Propellor 35mm	Rührwerkmotor Vivreau 3/4' STACK-ECOFLO Rührwerkflügel Ø35M4	YES
2	220110605	Fan motor. Sunon DP200A. 2123XBT.GN	Fanmotor. Sunon DP200A. 2123XBT.GN	YES
3	220100941	Condensor	Verflüssiger	
4	440000230	Compressor ACC Spain GL80TB	Kompressor GL 80 TB	YES
5	220113226s003	Pressure Reg. CO2 - CRPro	Druckminderer CO2 - CRPro	
6	221000106	Control Box Icebanc/Temp.	EISBANK-TEMPERATUR REGLER	YES
7	220114767	Lable Display- CRPro manuel UCC	Aufkleber Display- CRPro manuell UTK	
8	220114220s002	Carbonator Assembly- CRPro	Karbonatorbaugruppe- CRPro	
9	141647545	Tranformer 100VA with Protection	Transformator 100VA mit Schutzkappe	YES
10	220113220	Inlet valve with water pressure reg.	Eingangsventil mit Druckregler	YES
11	220114221	Carbonator Pump Assy	Baugruppe Karbonatorpumpe	YES
12	220046603	Mains Cable 2m white	Netzkabel 2m weiß	
13	141647671	Non-Heating Connect.10A - white	Kaltgerätebuchse m. Sicherung 10A - weiß	
14	220114703	3-Way-Manifold	3-Wege-Verteiler	YES
15	220113110	Solenoid Valve EKI	Magnetventilbaugruppe EKI	YES
16	141647609	Board PC blue Display Universal	Board PC blaues Display Universal	YES

35. Declaration of conformity/ Konformitätserklärung

Cornelius Deutschland GmbH
Carl-Leverkus-Straße 15
D-40764 Langenfeld
T: +49 (0) 2173 793 0
F: +49 (0) 2173 774 38
www.cornelius-emea.com

Cornelius Deutschland GmbH Postfach 1164 D-40736 Langenfeld

EG - Konformitätserklärung

Im Sinne der EMV - Richtlinie	2014/30/EU
Niederspannungs - Richtlinie	2014/35/EU
RoHS – Richtlinie	2011/64/EU
Lebensmittelmaterial Richtlinie	1935/2004/EU

EC - Declaration of Conformity

According to EMC - Directive	2014/30/EU
Low Voltage - Directive	2014/35/EU
RoHS - Directive	2011/65/EU
Food Contact Material Directive	1935/2004/EU

Hersteller / Manufacturer:	**CORNELIUS DEUTSCHLAND GMBH**
Gerätebeschreibung / Type of Unit:	**Sodawasserausgabegerät / Soda Water Dispenser** **Heißwasserausgabegerät / Hot Water Dispenser**
Typenbezeichnung / Name of Unit:	**PearlTap**

Normen, mit denen Konformität bescheinigt wird:

Regulations under which conformity are certified:

EN 55014 - 1
EN 55014 - 2
EN 61000 - 3 - 2
EN 61000 - 3 - 3
EN 60335 - 1
EN 60335 - 2 - 24, T-Class: N
EN 60335 - 2 - 63

Erklärung:

Hiermit erklären wir, dass die oben genannten Produkte bei bestimmungsgemäßer Verwendung auf Grund ihrer Bauart sowie in den von uns in Verkehr gebrachten Ausführungen den einschlägigen grundlegenden Anforderungen der EG - Richtlinien entsprechen.

Des weiteren erklären wir, dass die in Serie gebauten Geräte dem geprüften Baumuster entsprechen.

Declaration:

We certify herewith that all above products comply with the relevant basic requirements of the EC regulations, provided that the products are used in according with their design and purpose as marked by our company.

Furthermore, we certify the units manufactured in series comply with the approved prototype.

Langenfeld, den / Dated, Langenfeld 06.03.2019

ppa K. Wiemer
General Manager
Business Unit Global Water

Boiler 4L

Installation Manual
Installationsanweisung

36. Sicherheitshinweise für heißes Wasser

Gefahren durch heißes Wasser vermeiden!
WARNUNG! Das Wasser im Heißwasserboiler ist sehr heiß.

Stellen Sie beim Entnehmen von heißem Wasser sicher, dass sich keine Körperteile unter dem Wasserhahn befinden und keine Verbrühungsgefahr besteht.

Stellen Sie ein Gefäß, das für heiße Flüssigkeiten geeignet ist, unter den Auslaufhahn.

37. Installation

Wasseranschluss

Überprüfen Sie die Funktionstüchtigkeit bei Wartungsinspektionen.

Elektroanschluss

AC 230 V (+6 % / -10 % @ 50 Hz), 16 Amp max.
Der maximale Stromverbrauch des Gerätes beträgt ca. 2300 Watt and 1,9A (EN 60335-2-24).
Bitte vergewissern Sie sich, dass Sie stets Zugang zum Hauptanschlussstecker haben (EN 60335–1).

Installation

1. Installieren Sie das Gerät in einer stabilen Position
2. Schließen Sie die Trinkwasserleitungen an.
3. Schließen Sie den Boiler an die 230 Volt Hauptstromquelle an.
4. Öffnen Sie die Wasserzufuhr

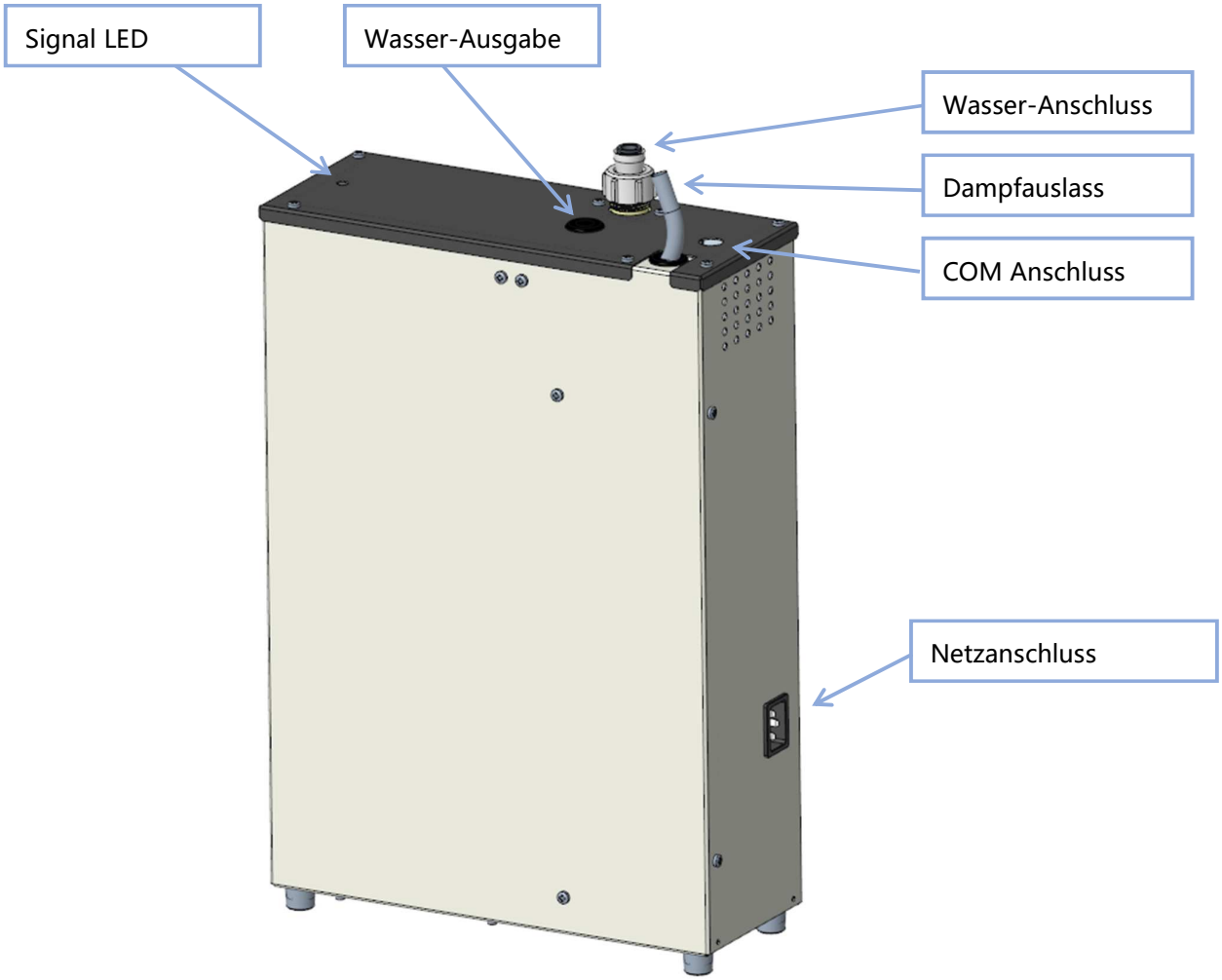

Das Gerät ist nicht zur Aufstellung auf einer Fläche geeignet, wo ein Wasserstrahl angewendet werden könnte. Dabei darf für einen sicheren Betrieb die maximale Neigung von 0° nicht überschritten werden. (IEC 60335-2-75)

38. Heißes Wasser entnehmen

Drücken Sie auf die Taste für Heißwasser.

Die Taste für heißes Wasser beginnt zu blinken. Lassen Sie die soeben gedrückte Taste los und drücken Sie die blinkende, gleiche Taste so lange bis das Gefäß die gewünschte Wassermenge enthält. Achten Sie darauf, dass das Gefäß nicht überläuft. Das Wasser läuft, solange die Taste gedrückt wird.

39. Funktions- und Fehlerzustandsprüfung

Aktion	Status und Dauer der Magnetventil-funktion	Heizer ON/OFF	Temperatur erreicht	Temperatur oberhalb der unteren Einstellung (max temp. Minus 3°C)	Füllstands-sonde untere	Füllstands-sonde obere	LED-Lichtfarbe und Blink-frequenz	Ausgabe-signal zu externem Controller	Ausgabe-anforderung des Tap	Pumpen-status	PearlTap Signal-anzeige
Kalibrierung	durchgehend bis untere Füllstands-sonde erreicht wird	AUS	n/a		offener Stromkreis	offener Stromkreis	blinkt 2x rot, dann 3 Sek. Aus, Blinksignal wird wiederholt	Bedeutung: kein zapfen möglich	Kein Signal, da Tap funktions-unfähig: kein zapfen möglich	AUS	Heißwasser-LED aus und in Ruhe-stellung
Erstbefüllung nach Start	durchgehend	AUS	n/a		geschlos-sener Stromkreis	offener Stromkreis	blinkt 2x rot, dann 3 Sek. Aus, Blinksignal wird wiederholt	Bedeutung: kein zapfen möglich	Kein Signal, da Tap funktions-unfähig: kein zapfen möglich	AUS	Heißwasser-LED aus und in Ruhe-stellung
Erstbefüllung nach Start	AUS	AN	NEIN	NEIN	geschlos-sener Stromkreis	offener Stromkreis	Gelb	Bedeutung: kein zapfen möglich	Kein Signal, da Tap funktions-unfähig: kein zapfen möglich	AUS	Heißwasser-LED aus und in Ruhe-stellung
Das Wasser erwärmt sich fast bis zum Siedepunkt. Wird dann in Stufen erwärmt, bis es kocht. Die Dauer dieser Stufen verhindert, dass der Thermoschalter der Entlüftung aktiviert wird.											
Die DIP-Schalter sind in OFF Position bei 1,2,3 &4.											
Erstbefüllung nach Start	AUS	AUS	JA		geschlos-sener Stromkreis	offener Stromkreis	Grün durchgehend AN	Bedeutung: kein zapfen möglich	Kein Signal, da Tap funktions-unfähig: kein zapfen möglich	AUS	Heißwasser-LED aus und in Ruhe-stellung
Nun kann die Stromzufuhr unterbrochen, die DIP-Schalter auf die gewünschte Temperatur eingestellt und der Betrieb wieder aufgenommen werden. Die folgenden Informationen beziehen sich auf den Betrieb in einem Zustand "Tank leer".											
Erstbefüllung nach Start	durchgehend bis untere Niveau-elektrode erreicht	AUS	n/a		offener Stromkreis	offener Stromkreis	blinkt 2x rot, dann 3 Sek. Aus, Blinksignal wird wiederholt	Bedeutung: kein zapfen möglich	Kein Signal, da Tap funktions-unfähig: kein zapfen möglich	AUS	Heißwasser-LED aus und in Ruhe-stellung
Erstbefüllung nach Start	Durchgehend	AUS	n/a		geschlos-sener Stromkreis	offener Stromkreis	blinkt 2x rot, dann 3 Sek. Aus, Blinksignal wird wiederholt	Bedeutung: kein zapfen möglich	Kein Signal, da Tap funktions-unfähig: kein zapfen möglich	AUS	Heißwasser-LED aus und in Ruhe-stellung
Erstbefüllung nach Start	AUS	AN	NEIN	NEIN	geschlos-sener Stromkreis	offener Stromkreis	Amber	Bedeutung: kein zapfen möglich	Kein Signal, da Tap funktions-unfähig: kein zapfen möglich	AUS	Heißwasser-LED aus und in Ruhe-stellung
Bereitschafts-zustand	AUS	AN	NO	JA	geschlos-sener Stromkreis	offener Stromkreis	Green	Bedeutung: zapfen möglich	Kein Signal	AUS	Heißwasser-LED an und aktiv

Bereitschafts-zustand	AUS	AUS	JA	JA	geschlos-sener Stromkreis	offener Stromkreis	Green	Bedeutung: zapfen möglich	Kein Signal	AUS	Heißwasser-LED an und aktiv
Bereitschafts-zustand	2 Sekunden	AN	NEIN	JA	geschlos-sener Stromkreis	offener Stromkreis	Green	Bedeutung: zapfen möglich	Kein Signal	AUS	Heißwasser-LED an und aktiv
Hinweis: 2 Sekunden nachfüllen, wobei das Wasser innerhalb der Spezifikation bleibt, eine Erwärmung kann erfolgen und wird wiederholt, bis die obere Füllstandsonde erreicht ist.											
Sobald das obere Niveau erreicht ist und die Aufheizung gestoppt hat, nachdem sich das Wasser beruhigt hat und sich unterhalb der oberen Sonde befindet, füllen Sie den Wasserstand auf und erwärmen Sie ihn mit dem von der Kalibrierung angewandten Verfahren unter Verwendung des überarbeiteten Sollwerts, der durch die DIP-Schalter vorgegeben ist, bis das obere Temperaturniveau erreicht ist. Dies hindert den Dampf daran, fehlerhaftes Schalten amThermoschalters der Entlüftung auszulösen.											
Bereitschafts-zustand	AUS	AUS	JA	JA	geschlos-sener Stromkreis	geschlos-sener Stromkreis	Grün	Bedeutung: zapfen möglich	Kein Signal	AUS	Heißwasser-LED an und aktiv
Bereitschafts-zustand	AUS	AUS	JA	JA	geschlos-sener Stromkreis	geschlos-sener Stromkreis	Grün	Bedeutung: zapfen möglich	JA	AN	Heißwasser-LED an und aktiv
Bereitschafts-zustand	AUS	AUS	JA	JA	geschlos-sener Stromkreis	offener Stromkreis	Grün	Bedeutung: zapfen möglich	JA	AN	Heißwasser-LED an und aktiv
Bereitschafts-zustand	4 Sekunden	AN	JA	JA	geschlos-sener Stromkreis	offener Stromkreis	Grün	Bedeutung: zapfen möglich	Kein Signal	AUS	Heißwasser-LED an und aktiv
Bereitschafts-zustand	AUS	AN	JA	JA	geschlos-sener Stromkreis	offener Stromkreis	Grün	Bedeutung: zapfen möglich	Kein Signal	AUS	Heißwasser-LED an und aktiv
Bereitschafts-zustand	AUS	AN	NEIN	JA	geschlos-sener Stromkreis	offener Stromkreis	Grün	Bedeutung: zapfen möglich	Kein Signal	AUS	Heißwasser-LED an und aktiv
Bereitschafts-zustand	AUS	AN	NEIN	NEIN	geschlos-sener Stromkreis	offener Stromkreis	Gelb	Bedeutung: kein zapfen möglich	Kein Signal	AUS	Heißwasser-LED aus und in Ruhe-stellung
Bereitschafts-zustand	4 Sekunden	AN	NEIN	JA	geschlos-sener Stromkreis	offener Stromkreis	Grün	Bedeutung: zapfen möglich	Kein Signal	AUS	Heißwasser-LED an und aktiv
Sobald der Sollwert erreicht ist, muss die Differenz 2°C betragen, damit der Heizer betrieben werden kann.											
Fehlerzusands-prüfungen											
Kessel wird nicht wie gewohnt befüllt	AN für 4 Sekunden	AN	JA	JA	geschlos-sener Stromkreis	offener Stromkreis	Grün	Bedeutung: zapfen möglich	JA	JA	
Kessel wird nicht wie gewohnt befüllt	AN für 5 Sekunden	AUS	JA	JA	geschlos-sener Stromkreis	offener Stromkreis	Grün	Bedeutung: zapfen möglich	NEIN	NEIN	
Kessel wird nicht wie gewohnt befüllt		AN	NEIN	JA	geschlos-sener Stromkreis	offener Stromkreis	Grün	Bedeutung: zapfen möglich	JA	JA	

Kessel wird nicht wie gewohnt befüllt	Wiederholt über einen Zeitraum von 4 Minuten	AUS	JE	JA	geschlos-sener Stromkreis	offener Stromkreis	Rot blinkend - blinkt 6 mal in 2 Sekunden, pausiert für eine Sekunde und wiederholt sich dann	Bedeutung: kein zapfen möglich	NEIN	NEIN	Heißwasser-LED aus und in Ruhe-stellung
Kessel wird nicht wie gewohnt befüllt		AN	NEIN	JA	geschlos-sener Stromkreis	offener Stromkreis	Grün	Bedeutung: zapfen möglich	NEIN	NEIN	
Kessel wird nicht wie gewohnt befüllt	Wiederholt über einen Zeitraum von 1 Minute	AUS	JA	JA	Sitting on the lower probe	offener Stromkreis	Rot blinkend - blinkt 6 mal in 2 Sekunden, pausiert für eine Sekunde und wiederholt sich dann	Bedeutung: kein zapfen möglich	NEIN	NEIN	Heißwasser-LED aus und in Ruhe-stellung
Thermistor - offener Stromkreis		AUS	NEIN	NEIN	geschlos-sener Stromkreis	offener Stromkreis	Rot blinkend - blinkt 5 mal in 2 Sekunden, pausiert für eine Sekunde und wiederholt sich dann	Bedeutung: kein zapfen möglich	NEIN	NEIN	Heißwasser-LED aus und in Ruhe-stellung
Thermistor - offener Stromkreis		AUS	NEIN	JA	geschlos-sener Stromkreis	geschlos-sener Stromkreis	Rot blinkend - blinkt 5 mal in 2 Sekunden, pausiert für eine Sekunde und wiederholt sich dann	Bedeutung: kein zapfen möglich	NEIN	NEIN	Heißwasser-LED aus und in Ruhe-stellung
Fehler im Heizkreis - offener Stromkreis		AUS	NEIN	NEIN	geschlos-sener Stromkreis	offener Stromkreis	Rot blinkend - blinkt 4 mal in 2 Sekunden, pausiert für eine Sekunde und wiederholt sich dann	Bedeutung: kein zapfen möglich	NEIN	NEIN	Heißwasser-LED aus und in Ruhe-stellung
Fehler im Heizkreis - offener Stromkreis		AUS	NEIN	JA	geschlos-sener Stromkreis	offener Stromkreis	Rot blinkend - blinkt 4 mal in 2 Sekunden, pausiert für eine Sekunde und wiederholt sich dann	Bedeutung: kein zapfen möglich	NEIN	NEIN	Heißwasser-LED aus und in Ruhe-stellung
Thermistor - geschl. Stromkreis		AUS	NEIN	NEIN	geschlos-sener Stromkreis	offener Stromkreis	Rot blinkend - blinkt 3 mal in 2 Sekunden, pausiert für eine Sekunde und wiederholt sich dann	Bedeutung: kein zapfen möglich	NEIN	NEIN	Heißwasser-LED aus und in Ruhe-stellung

Thermistor - geschl. Stromkreis		AUS	NEIN	JA	geschlos-sener Stromkreis	geschlos-sener Stromkreis	Rot blinkend - blinkt 3 mal in 2 Sekunden, pausiert für eine Sekunde und wiederholt sich dann	Bedeutung: kein zapfen möglich	NEIN	NEIN	Heißwasser-LED aus und in Ruhe-stellung
Wasserstand unter der Sonde		AUS	NEIN	NEIN	offener Stromkreis	offener Stromkreis	Rot blinkend - blinkt 2 mal in 2 Sekunden, pausiert für eine Sekunde und wiederholt sich dann	Bedeutung: kein zapfen möglich	NEIN	AUS	Heißwasser-LED aus und in Ruhe-stellung
Füllstands-sonde falsch		AUS	NEIN	NEIN	offener Stromkreis	geschlos-sener Stromkreis	Rot blinkend - blinkt 7 mal in 2 Sekunden, pausiert für eine Sekunde und wiederholt sich dann	Bedeutung: kein zapfen möglich	NEIN	NEIN	Heißwasser-LED aus und in Ruhe-stellung
Schlafmodus			bleibt unverändert	unteres Limit liegt bei 75°C	geschlos-sener Stromkreis	geschlos-sener Stromkreis	Gelb / Grün blinkend	Bedeutung: kein zapfen möglich	Schneller Puls - 20ms	NEIN	Heißwasser-LED aus und in Ruhe-stellung

40. Flow chart / Fließschema

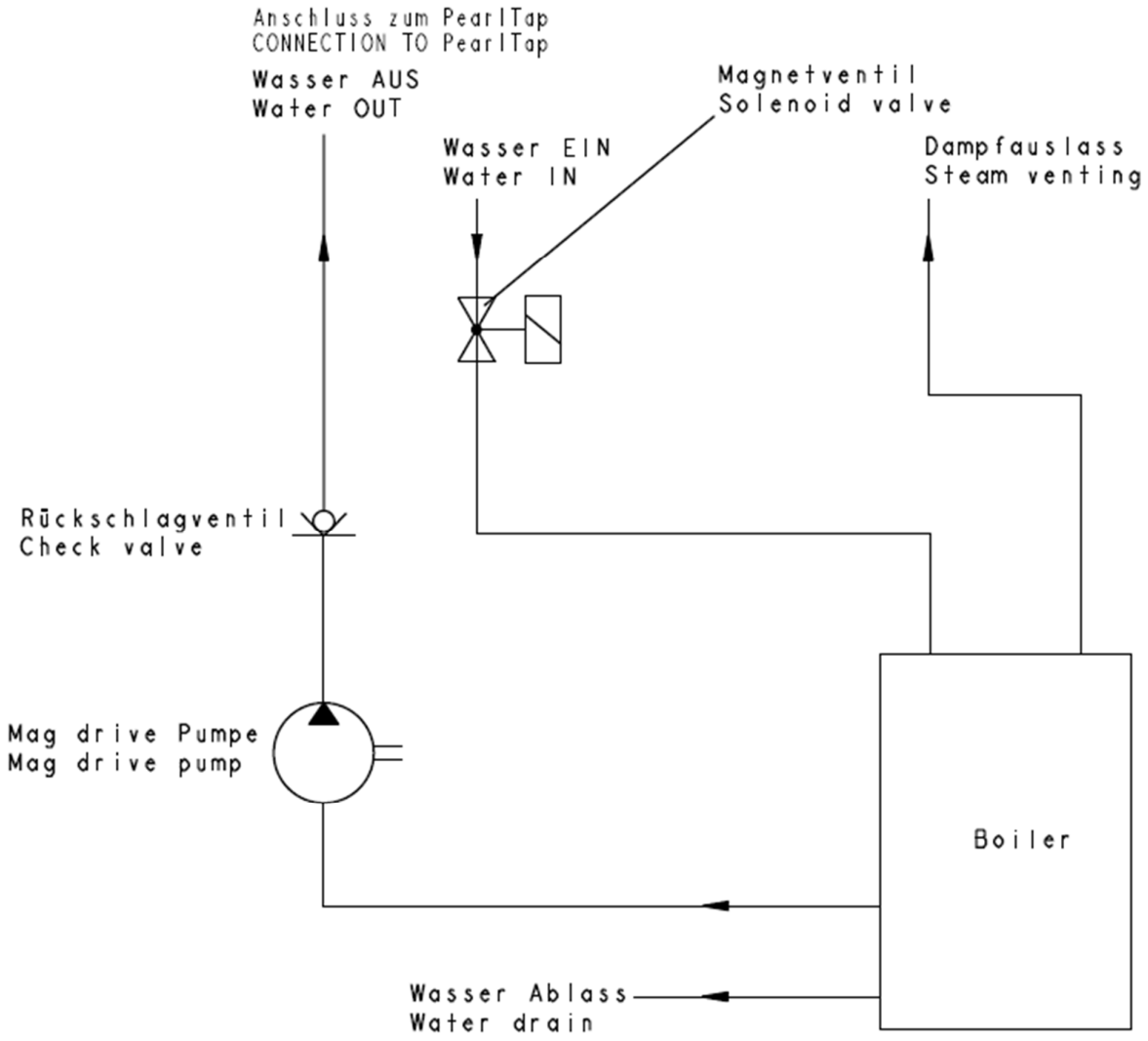

41. Wiring scheme / Kabelplan

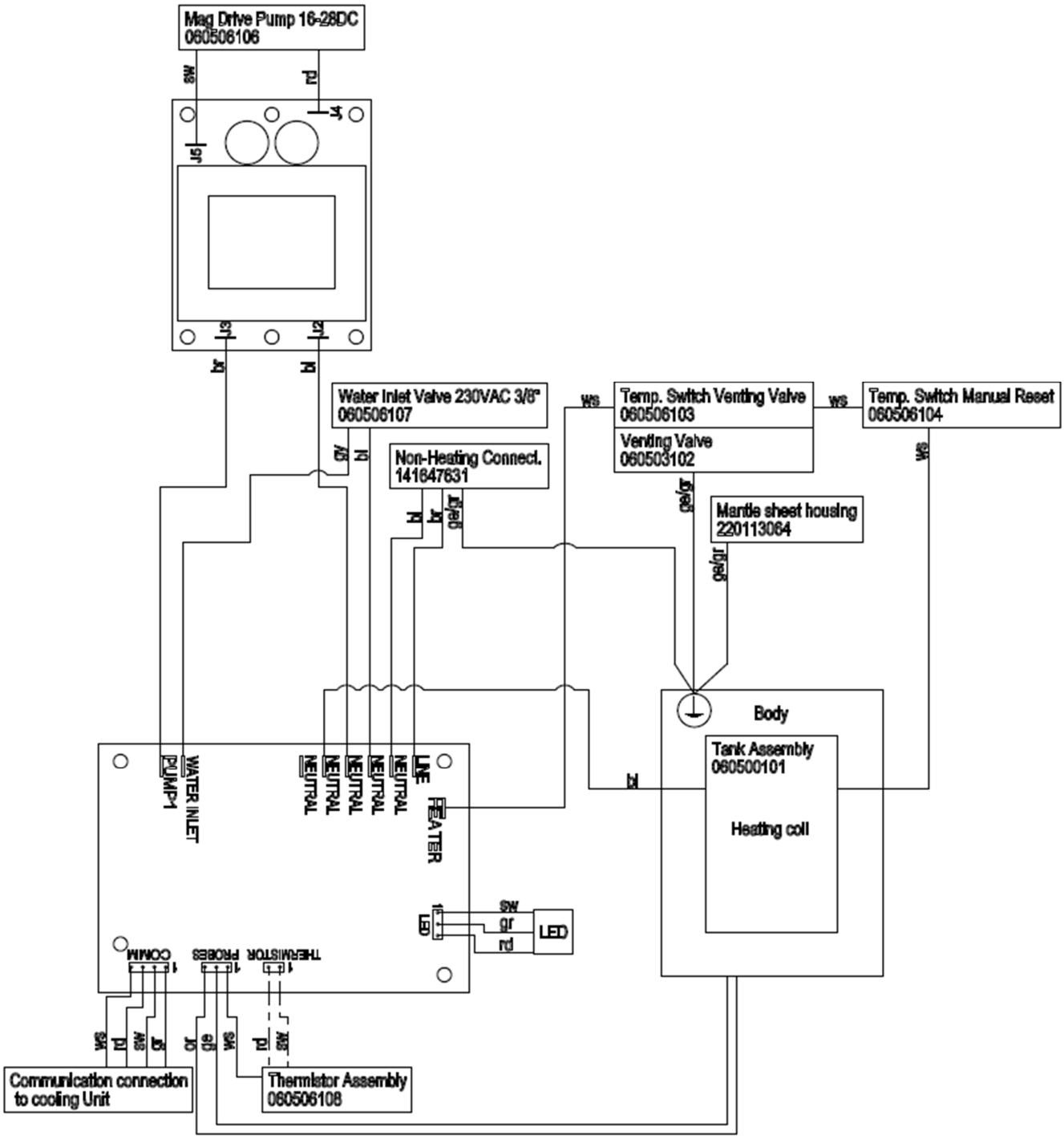

42. Sprengzeichnung mit Ersatzteilliste / Exploded view with Spare parts

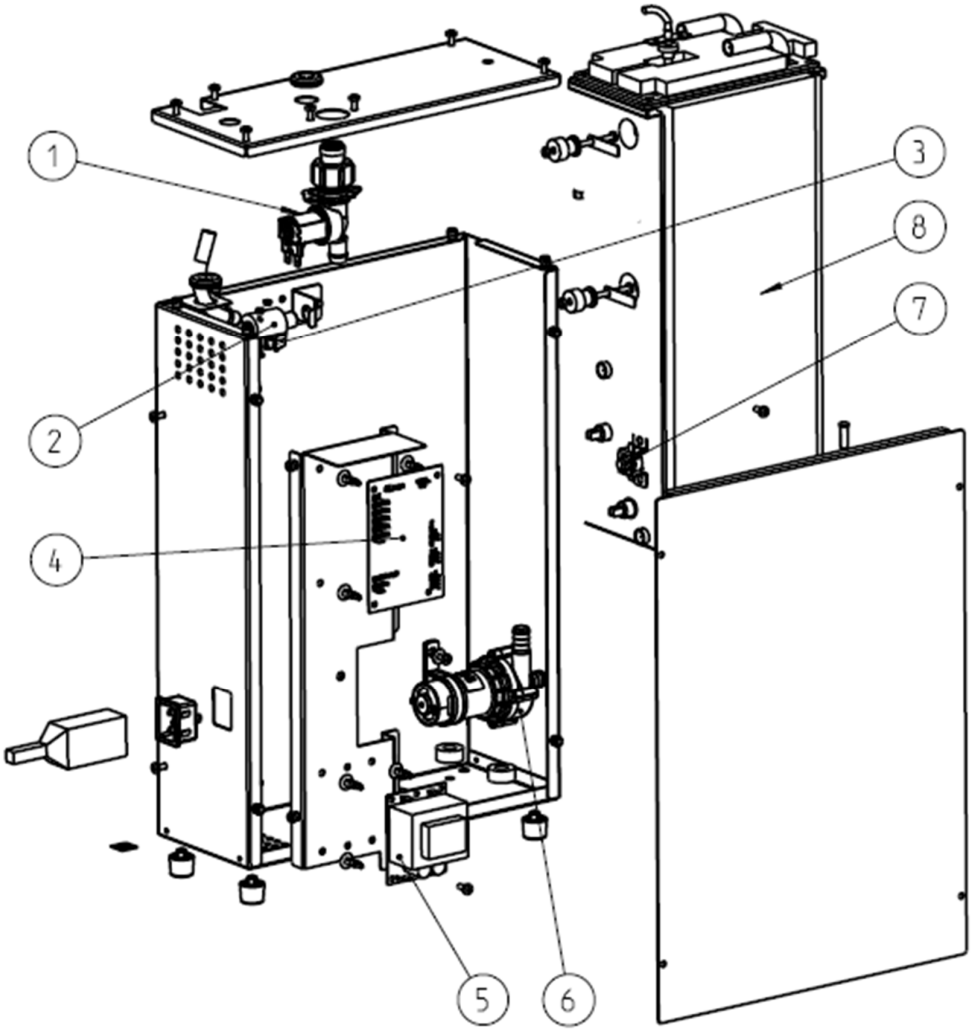

Pos	PN	Benennung/Description	QTY
1	060506107	Wassereingangsventil/Water inlet valve 230VAC 3/8"	1
2	060503102	Entlüftungsventil/Venting valve	1
3	060506103	Temperaturschalter Entlüftungsventil/Temp switch venting valve	1
4	060506105	Steuerplatine/Controller board	1
5	060506102	Pumpensteuerung/Pump controller	1
6	060506106	Mag Drive Pump 16-28DC	1
7	060506104	Temperaturschalter Manueller Reset/Temp switch manual reset	1
8	060500101	Tankbaugruppe / Tank assy	1

PearlTap

Installation Manual
Installationsanweisung

43. Installation & Montageanleitung

Bitte verwenden Sie zur Installation die beigefügte Bohrschablone (Maßstab 1:1) und befestigen Sie den Ausgabehahn mit den sich im Lieferumfang befindlichen Gewindestiften, Scheiben und Muttern an der Arbeitsplatte.

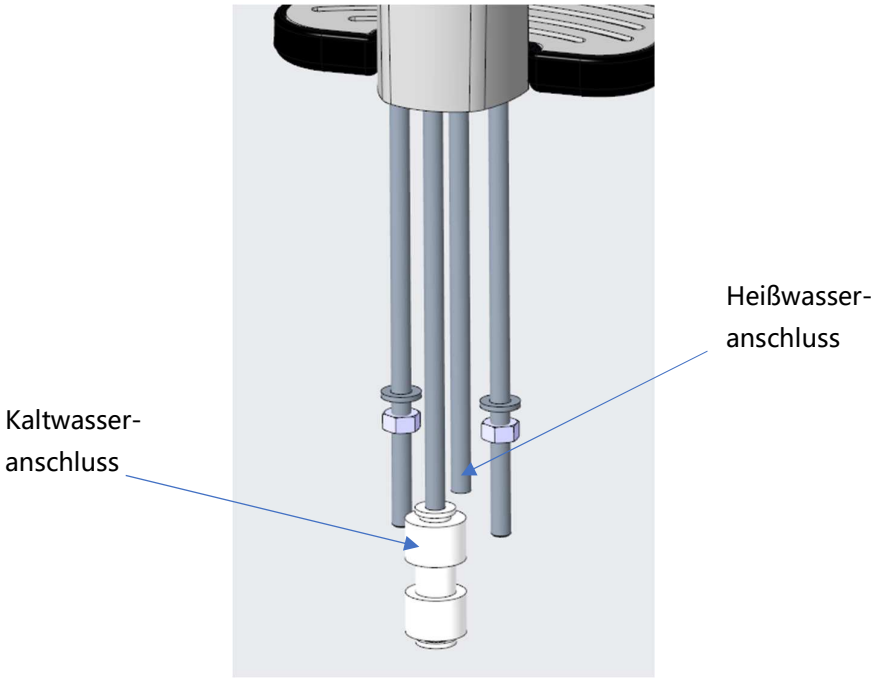

Zur Installation schließen Sie den Ausgabehahn wie unten dargestellt an die Verbindungsleitungen des Kühlers sowie des Boilers und verbinden Sie das aus dem Tap geführte Kabel mit dem Kühler.

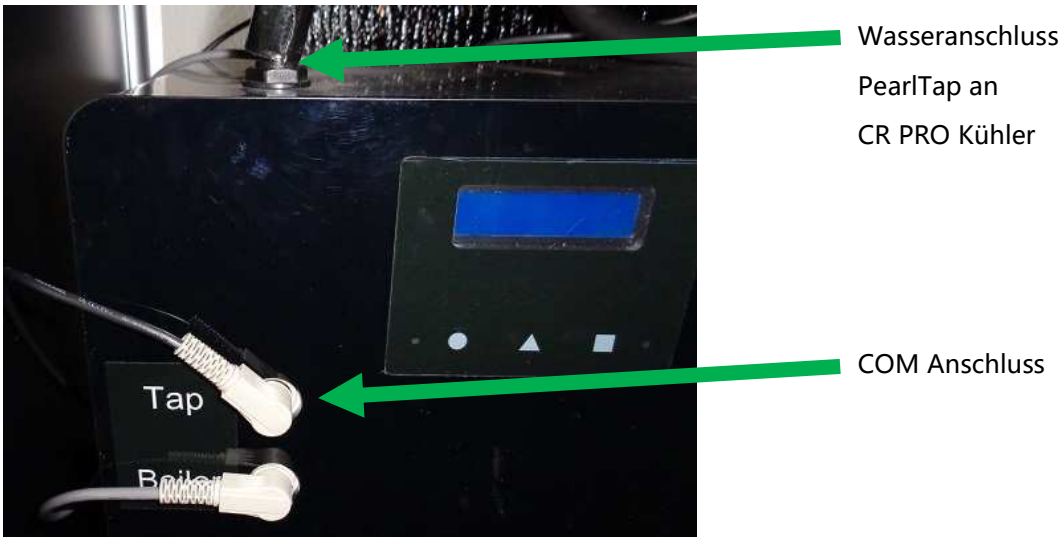

44. Sprengzeichnung mit Ersatzteilliste / Exploded view with Spare parts

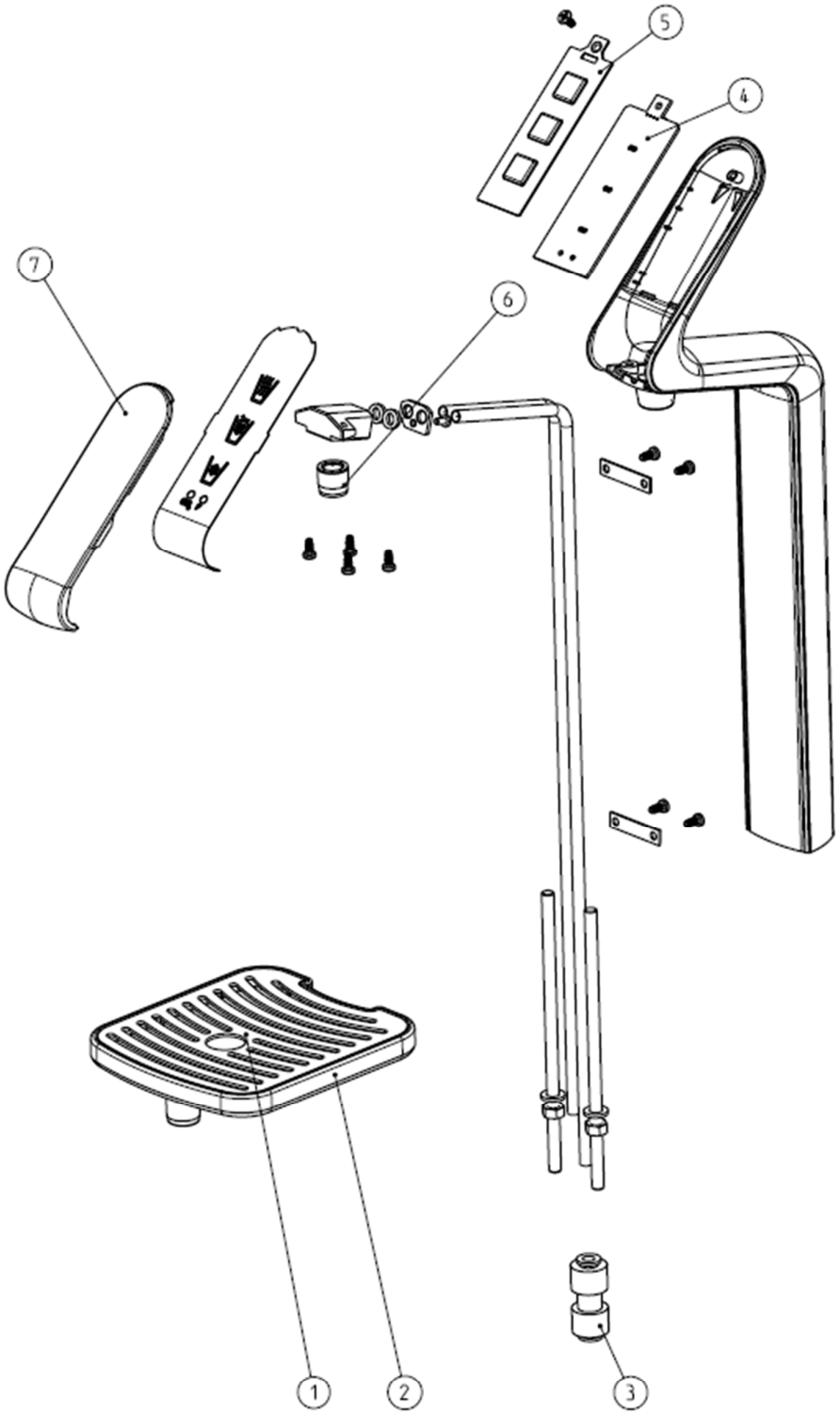

Pos	PN	Beschreibung/Description	QTY
1	220116073	Tropfblech / Cup rest	1
2	220116349	Tropfschale / Drip tray	1
3	149816246	Gerader Reduzierverb. Sup 6. Spe 8 mm / Pushfit Reducer 6mmSS x 8mm	1
4	141647781	Platine / Board PearlTap	1
5	220116433	Diffusorscheibe / Diffusor plate	1
6	070004043	Perlator / Laminar Aerator	1
7	220116463	Displayscheibe / Display panel	1